DOMUS
BIRO ZA PROJEKTOVANJE

Paraćin, Vojvode Mišića, br. 47 tel: 035/561 222 Matični broj: 55697957 Registarski broj: 6116620706
Šifra delatnosti: 7122 PIB: 102505325 Tekući račun: 330-59000047-19 Credit Agricole bank Paraćin

Investitor:	Asing-Invest D.O.O., Karađorđeva br. 38, lokal 4, Ćuprija
Objekat:	Izgradnja stambenog objekta za kolektivno stanovanje Sut+Pr+G+5S+PS na k.p. br. 1562/1 KO Ćuprija-grad u ul. Rade Končara u Ćupriji
Vrsta tehničke dokumentacije:	Urbanistički projekat
Urbanista:	Biro za projektovanje Domus, Vojvode Mišića br. 47, Paraćin
Odgovorno lice urbaniste:	Dejan Ilić
Pečat: BIRO ZA PROJEKTOVANJE DOMUS ILIĆ DEJAN PREDUZETNIK PARAĆIN	Potpis:
Glavni urbanista:	Dejan Ilić, dipl. inž. arh.
Broj licence:	200 0755 04
Lični pečat: ИНЖЕЊЕРСКА КОМОРА СРБИЈЕ Дејан Љ. Илић дипл. инж. арх. 200 0755 04 ОДГОВОРНИ УРБАНИСТА	Potpis:
Broj tehničke dokumentacije:	UP 4/2019
Mesto i datum:	Paraćin, 24.09.2019.godine

1.2 SADRŽAJ

0.1.	Naslovna strana	
0.2.	Sadržaj	
0.3	**Opšta dokumentacija**	
0.4	Izvod iz APR-a	
0.5	Licenca odgovornog urbaniste	
0.6	Potvrda o važenju licence	
0.7	Izjava odgovornog urbaniste	
0.8	Kopija plana sa listom nepokretnosti	
0.9	Informacija o lokaciji	
0.10	Uslovi JKP "Ravno 2014" za priključenje na vodovodnu i kanalizacionu mrežu	
0.11	Tehnički uslovi JKP "Ravno 2014" za priključenje na saobraćajnicu	
0.12	Uslovi za projektovanje i priključenje "EPS distribucija"	
0.13	Uslovi za priključenje "Telekom Srbija" O.D.	
0.14	Tehničko-prethodni uslovi JP "Srbijagas"	
1.3.	**Tekstualna dokumentacija**	
1.3.1	Tekstualni i tehnički opis	
1.4.	**Grafička dokumentacija**	
1.4.1	Širi prikaz lokacije	R 1 : 250
1.4.2	Katastarsko topografski plan - postojeće stanje sa granicama UP	R 1 : 250
1.4.3	Regulaciono nivelacioni plan - osnova krova	R 1 : 250
1.4.4	Regulaciono nivelacioni plan - osnova prizemlja	R 1 : 250
1.4.5	Plan infrastrukture	R 1 : 250
1.4.6	Plan saobraćaja	R 1 : 250
	Idejno rešenje planiranog višeporodičnog objekta	
1.4.7	Osnova suterena	R 1 : 200
1.4.8	Osnova prizemlja	R 1 : 200
1.4.9	Osnova galerije	R 1 : 200
1.4.10	Osnova 1. sprata	R 1 : 200
1.4.11	Osnova 2. sprata	R 1 : 200
1.4.12	Osnova 3. sprata	R 1 : 200
1.4.13	Osnova 4. sprata	R 1 : 200
1.4.14	Osnova 5. sprata	R 1 : 200
1.4.15	Osnova povučenog sprata	R 1 : 200
1.4.16	Osnova krovnih ravni	R 1 : 200
1.4.17	Presek 1 - 1	R 1 : 200
1.4.18	Presek 2 - 2	R 1 : 200
1.4.19	Presek 3 - 3	R 1 : 200
1.4.20	Izgled iz ulice Rade Končara - Istočni izgled	R 1 : 200
1.4.21	Severni izgled	R 1 : 200
1.4.22	Severozapadni izgled	R 1 : 200
1.4.23	Jugozapdni izgled	R 1 : 200
1.4.24	Južni izgled	R 1 : 200
1.4.25	Perspektivni prikazi	

OPŠTA DOKUMENTACIJA

8000015191344

ИЗВОД О РЕГИСТРОВАНИМ ПОДАЦИМА ПРИВРЕДНОГ СУБЈЕКТА

Република Србија
Агенција за привредне регистре

ПОДАЦИ О ПРЕДУЗЕТНИКУ ОСНИВАЧУ:

Име и презиме:	Дејан Илић
Матични број:	2205969723210

ПОДАЦИ О ПОСЛОВНОМ ИМЕНУ:

Облик обављања делатности:	Самосталан

Пуно пословно име:

BIRO ZA PROJEKTOVANJE DOMUS ILIĆ DEJAN PREDUZETNIK PARAĆIN, VOJVODE MIŠIĆA BB

Назив:	DOMUS

Подаци о пословном седишту:

Место:	Параћин
Број и назив поште:	
Улица и број:	Војводе Мишића бб

ПОДАЦИ ОД ЗНАЧАЈА ЗА ПРАВНИ ПРОМЕТ:

Почетак обављања делатности:	1. јануар 2003
Предузетник је регистрован на:	неодређено време
Број претходног Решења:	313-939/02-04
Датум претходног Решења:	19. децембар 2002
Општина/Град претходне регистрације/потврде оснивања:	Параћин
Број и датум решења о превођењу:	БП 143057/06 од 15. јун 2007
Регистарски/Матични број:	55697957
ПИБ:	102505325
Бројеви рачуна у банкама:	330-59000047-19 и 160-98219-08
Контакт подаци:	
Телефон 1:	+381 (0)35 563201
Телефон 2:	+381 (0)35 563793

ПРЕТЕЖНА ДЕЛАТНОСТ:

7112	Инжењерске делатности и техничко саветовање

Регистратор, Миладин Маглов

РЕПУБЛИКА СРБИЈА АГЕНЦИЈА ЗА ПРИВРЕДНЕ РЕГИСТРЕ БЕОГРАД

ИНЖЕЊЕРСКА КОМОРА СРБИЈЕ

ЛИЦЕНЦА

ОДГОВОРНОГ УРБАНИСТЕ

На основу Закона о планирању и изградњи и
Статута Инжењерске коморе Србије

УПРАВНИ ОДБОР ИНЖЕЊЕРСКЕ КОМОРЕ СРБИЈЕ
утврђује да је

Дејан Љ. Илић

дипломирани инжењер архитектуре
ЈМБ 2205969723210

одговорни урбаниста

за руковођење израдом урбанистичких планова и урбанистичких пројеката

Број лиценце

200 0755 04

У Београду,
29. јула 2004. године

ПРЕДСЕДНИК КОМОРЕ

Милош Лазовић

Проф. др Милош Лазовић
дипл. грађ. инж.

Број: 12-02/315818
Београд, 03.10.2018. године

На основу члана 75. Статута Инжењерске коморе Србије ("СГ РС", бр. 88/05,16/09 и 27/16), а на лични захтев члана Коморе, Инжењерска комора Србије издаје

ПОТВРДУ

Којом се потврђује да је Дејан Љ. Илић, дипл.инж.арх.
лиценца број

200 0755 04

за

одговорног урбанисту за руковођење израдом урбанистичких планова и урбанистичких пројеката

на дан издавања ове потврде члан Инжењерске коморе Србије, да је измирио обавезу плаћања чланарине Комори закључно са 09.10.2019. године, као и да му одлуком Суда части издата лиценца није одузета.

М.П.

Потпредседник Управног одбора
Инжењерске коморе Србије

Латинка Обрадовић, дипл. грађ. инж.

0.7 IZJAVA ODGOVORNOG PROJEKTANTA PROJEKTA ARHITEKTURE

Odgovorni urbanista za izradu Urbanističkog projekta za izgradnju Stambenog objekta za kolektivno stanovanje Sut+Pr+G+5S+PS na k.p.1562/1 KO Ćuprija-grad u ul. Rade Končara u Ćupriji

Dejan Ilić, dipl. inž. arh.

I Z J A V L J U J E M

1. Da je urbanistički projekat izrađen u svemu u skladu sa Zakonom o planiranju i izgradnji i propisima donetim na osnovu Zakona.
2. Da je urbanistički projekat izrađen u svemu u skladu sa Planom generalne regulacije gradskog naselja Ćuprija ("Službeni glasnik opštine Ćuprija" br. 2/12 i 9/18).

Odgovorni urbanista:	Dejan Ilić, dipl. inž. arh.
Broj licence:	200 0755 04
Lični pečat:	Potpis:
ИНЖЕЊЕРСКА КОМОРА СРБИЈЕ Дејан Љ. Илић дипл. инж. арх. 200 0755 04 ОДГОВОРНИ УРБАНИСТА	
Broj tehničke dokumentacije:	UP 4/2019
Mesto i datum:	Paraćin, 24.09.2019.godine

РЕПУБЛИКА СРБИЈА
РЕПУБЛИЧКИ ГЕОДЕТСКИ ЗАВОД
Служба за катастар непокретности Ћуприја
Број: 953-1-019/2019-341
Датум: 13.08.2019.
Ћуприја

Катастарска општина Ћуприја-град
Број листа непокретности 2107

КОПИЈА ПЛАНА

Размера 1 : 1000

Катастарска парцела број 1562/1

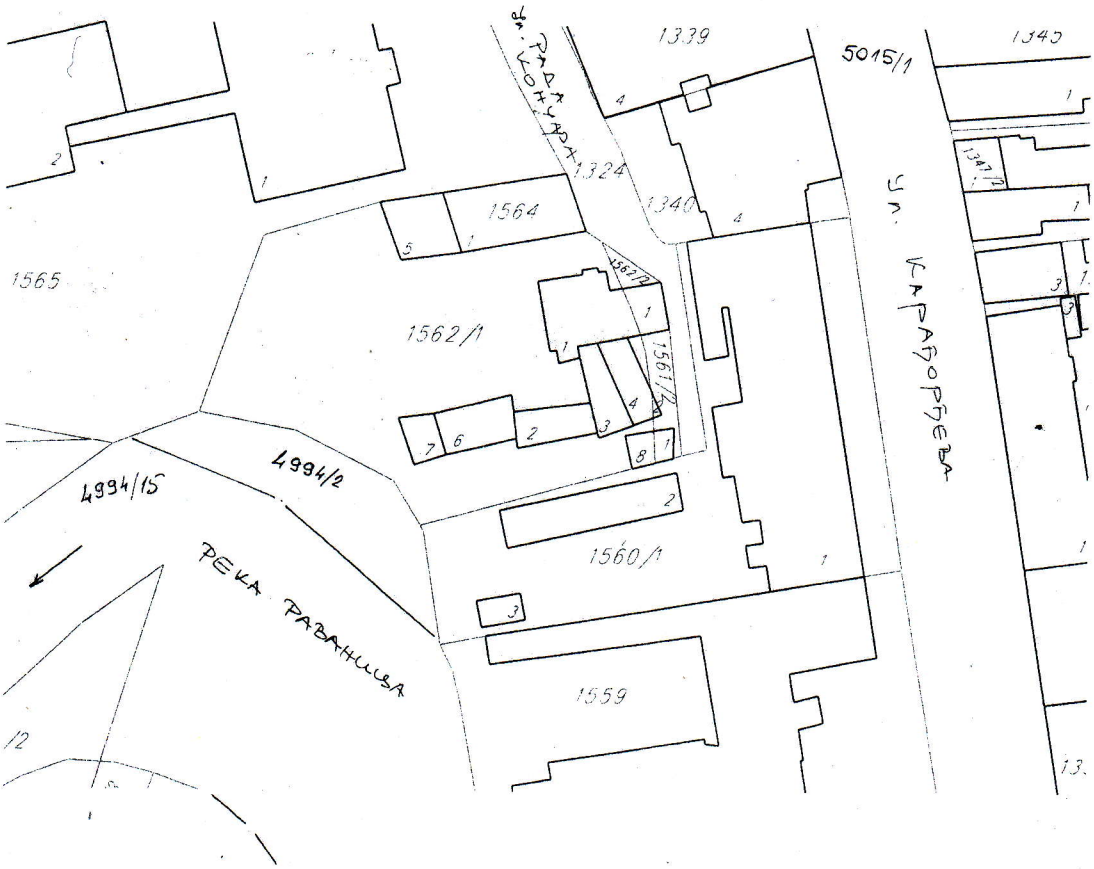

Копија плана је верна радном оригиналу катастарског плана.

Копирао [signature]

У Ћуприји 13.08.2019 године

Директор
[signature]

РЕПУБЛИКА СРБИЈА
РЕПУБЛИЧКИ ГЕОДЕТСКИ ЗАВОД
СЛУЖБА ЗА КАТАСТАР НЕПОКРЕТНОСТИ ЋУПРИЈА
Број :952-1-019/2019-1631
Датум.:12.08.2019
Време :09:05:15

ИЗВОД

из листа непокретности број: 2107

К.О.: ЋУПРИЈА ГРАД

Садржај листа непокретности

А лист	страна	1
Б лист	страна	1
В лист - 1 део	страна	2
В лист - 2 део	страна	нема
Г лист	страна	1

ШЕФ СЛУЖБЕ

АТАНАСКОВИЋ ДУШАН, дипл.геод.инж.

БРОЈ ЛИСТА НЕПОКРЕТНОСТИ: 2107

Катастарска општина: ЊУПРИЈА ГРАД

Број парцеле	Број Згр.	Потес или улица и кућни број	Начин коришћења и катастарска класа	Површина ха а m^2	Катастарски приход	Врста земљишта
1562/1	1	Р.КОНЧАРА	ЗЕМЉИШТЕ ПОД ЗГРАДОМ-ОБЈЕКТОМ	1 06		Остало грађевинско земљиште у државној својини
	2	Р.КОНЧАРА	ЗЕМЉИШТЕ ПОД ЗГРАДОМ-ОБЈЕКТОМ	47		Остало грађевинско земљиште у државној својини
	3	Р.КОНЧАРА	ЗЕМЉИШТЕ ПОД ЗГРАДОМ-ОБЈЕКТОМ	46		Остало грађевинско земљиште у државној својини
	4	Р.КОНЧАРА	ЗЕМЉИШТЕ ПОД ЗГРАДОМ-ОБЈЕКТОМ	44		Остало грађевинско земљиште у државној својини
	5	Р.КОНЧАРА	ЗЕМЉИШТЕ ПОД ЗГРАДОМ-ОБЈЕКТОМ	66		Остало грађевинско земљиште у државној својини
	6	Р.КОНЧАРА	ЗЕМЉИШТЕ ПОД ЗГРАДОМ-ОБЈЕКТОМ	58		Остало грађевинско земљиште у државној својини
	7	Р.КОНЧАРА	ЗЕМЉИШТЕ ПОД ЗГРАДОМ-ОБЈЕКТОМ	28		Остало грађевинско земљиште у државној својини
	8	Р.КОНЧАРА	ЗЕМЉИШТЕ ПОД ЗГРАДОМ-ОБЈЕКТОМ	15		Остало грађевинско земљиште у државној својини
		Р.КОНЧАРА	ЗЕМЉИШТЕ УЗ ЗГРАДУ - ОБЈЕКАТ	5 00		Остало грађевинско земљиште у државној својини
		Р.КОНЧАРА	ОСТАЛО ВЕШТАЧКИ СТВОРЕНО НЕПЛ.	8 52		Остало грађевинско земљиште у државној својини
			У К У П Н О :	17 62	0.00	

* Напомена
Овим изводом не морају бити обухваћени сви подаци листа непокретности.
Постоји решење које ни је КОНАЧНО

БРОЈ ЛИСТА НЕПОКРЕТНОСТИ: 2107 Катастарска општина: ЋУПРИЈА ГРАД

Презиме,име, име једног од родитеља, пребивалиште и адреса, односно назив, седиште и адреса	Врста права	Облик својине	Обим Удела
АСИНГ-ИНВЕСТ ДОО, ЋУПРИЈА, КАРАЂОРЂЕВА БР.38 ЛОКАЛ 4 (МБ:21018228)	Својина	Приватна	1/1

* Напомена
Овим изводом не морају бити обухваћени сви подаци листа непокретности.

БРОЈ ЛИСТА НЕПОКРЕТНОСТИ: 2107

Катастарска општина: БУПРИЈА ГРАД

Број парцеле	Бр. Зг.	Начин коришћења и назив објекта	Површ. Корисна Грађевинска	Број етажа ПО	ПР	СП	ПК	Правни статус објекта	Адреса објекта: Назив улице, насеље или пошес и кућни број	Носилац права на објекту: Презиме, име, име родитеља пребивалиште и адреса, односно назив седишта и адреса	Врста права: Облик својине	Обим Удела
1562/1	1	Породична стамбена зграда-део			1			Објекат изграђен пре доношења прописа о изградњи објекта	Р.КОНЧАРА	АСИНГ-ИНВЕСТ ДОО, БУПРИЈА, КАРАЂОРЂЕВА БР.38 ЛОКАЛ 4 (МБ:21018228)	Својина Приватна	1/1
1562/1	2	Породична стамбена зграда			1			Објекат изграђен пре доношења прописа о изградњи објекта	Р.КОНЧАРА	АСИНГ-ИНВЕСТ ДОО, БУПРИЈА, КАРАЂОРЂЕВА БР.38 ЛОКАЛ 4 (МБ:21018228)	Својина Приватна	1/1
1562/1	3	Породична стамбена зграда			1			Објекат изграђен пре доношења прописа о изградњи објекта	Р.КОНЧАРА	АСИНГ-ИНВЕСТ ДОО, БУПРИЈА, КАРАЂОРЂЕВА БР.38 ЛОКАЛ 4 (МБ:21018228)	Својина Приватна	1/1
1562/1	4	Породична стамбена зграда-део			1			Објекат изграђен пре доношења прописа о изградњи објекта	Р.КОНЧАРА	АСИНГ-ИНВЕСТ ДОО, БУПРИЈА, КАРАЂОРЂЕВА БР.38 ЛОКАЛ 4 (МБ:21018228)	Својина Приватна	1/1
1562/1	5	Потпућна зграда			1			Објекат изграђен пре доношења прописа о изградњи објекта	Р.КОНЧАРА	АСИНГ-ИНВЕСТ ДОО, БУПРИЈА, КАРАЂОРЂЕВА БР.38 ЛОКАЛ 4 (МБ:21018228)	Својина Приватна	1/1
1562/1	6	Потпућна зграда			1			Објекат изграђен пре доношења прописа о изградњи	Р.КОНЧАРА	АСИНГ-ИНВЕСТ ДОО, БУПРИЈА, КАРАЂОРЂЕВА БР.38 ЛОКАЛ 4 (МБ:21018228)	Својина Приватна	1/1

* Напомена:
Овим изводом не морају бити обухваћени сви подаци листа непокретности.

• БРОЈ ЛИСТА НЕПОКРЕТНОСТИ: 2107 Катастарска општина: БУПРИЈА ГРАД

Број парцеле	Бр. Зг.	Начин коришћења и назив објекта	Површ. Корисна Грађевинска	Број етажа ПО	ПР	СП	ПК	Правни статус објекта	Адреса објекта: Назив улице, насеље или потес и кућни број	Носилац права на објекту: Презиме, име, име родитеља пребивалиште и адреса, односно назив седишта и адреса	Врста права: Облик својине	Обим Удела
								објекта				
1562/1	7	Потпна зграда			1			Објекат изграђен пре доношења прописа о изградњи објекта	Р.КОНЧАРА	АСИНГ-ИНВЕСТ ДОО, БУПРИЈА, КАРАЂОРЂЕВА БР.38 ЛОКАЛ 4 (МБ:21018228)	Својина Приватна	1/1
1562/1	8	Потпна зграда-део			1			Објекат изграђен пре доношења прописа о изградњи објекта	Р.КОНЧАРА	АСИНГ-ИНВЕСТ ДОО, БУПРИЈА, КАРАЂОРЂЕВА БР.38 ЛОКАЛ 4 (МБ:21018228)	Својина Приватна	1/1

* Напомена:
Овим изводом не морају бити обухваћени сви подаци листа непокретности.

БРОЈ ЛИСТА НЕПОКРЕТНОСТИ: 2107 Катастарска општина: БУПРИЈА ГРАД

Број парцеле	Број Згр.	Број Улаза	Број посеб. дела	Начин коришћења посебног дела објекта	Опис терета односно ограничења Врста терета, односно ограничења и подаци о лицу на које се терет односно ограничење односи	Датум уписа	Трајање
1562/1	1			Породична стамбена зграда-део	На кр.бр.1562/2 налази се део објекта са кр.бр.1562/1. Објекат бр.1 са кр.бр.1562/1 је укупне површине 135m2 од чега се 106m2 налази на кр.бр.1562/1, а део од 29m2 налази се на кр.бр.1562/2.	29.01.2019	
1562/1	4			Породична стамбена зграда-део	На кр.бр.1561/2 налази се део објекта са кр.бр.1562/1. Објекат бр.4 са кр.бр.1562/1 је укупне површине 46m2 од чега се 44m2 налази на кр.бр.1562/1, а део од 2m2 налази се на кр.бр.1561/2.	29.01.2019	
1562/1	8			Помоћна зграда-део	На кр.бр.1561/2 налази се део објекта са кр.бр.1562/1. Објекат бр.8 са кр.бр.1562/1 је укупне површине 26m2 од чега се 15m2 налази на кр.бр.1562/1, а део од 11m2 налази се на кр.бр.1561/2.	26.03.2019	
					********** ЗАБЕЛЕЖБА ДА ПРВОСТЕПЕНА ОДЛУКА НИЈЕ КОНАЧНА 952-02-4-019-91469/2019 - НА ПАРЦЕЛИ 1562/1		

* Напомена:
Овим изводом не морају бити обухваћени сви подаци листа непокретности.

РЕПУБЛИКА СРБИЈА
ОПШТИНА ЋУПРИЈА
ОПШТИНСКА УПРАВА
ОДЕЉЕЊЕ ЗА УРБАНИЗАМ,
ИМОВИНСКО-ПРАВНЕ ПОСЛОВЕ И
ЗАШТИТУ ЖИВОТНЕ СРЕДИНЕ
Број: 350-348/2018-05-1
Датум: 30.07.2018. год.

На основу чл. 53. Закона о планирању и изградњи („Сл. гласник РС“, бр. 72/09, 81/09 – испр., 64/10 – одлука УС, 24/11, 121/12, 42/13 – одлука УС, 50/13- одлука УС, 98/13 – одлука УС, 132/14 и 145/14), чл. 4-6. Правилника о садржини информације о локацији и о садржини локацијске дозволе („Сл. гласник РС“, бр. 3/10), применом Плана генералне регулације градског насеља Ћуприја („Сл. гласник општине Ћуприја“, бр. 2/12 и 9/18) и Правилника о општим правилима за парцелацију, регулацију и изградњу („Сл. гласник РС“, бр. 22/15), по захтеву „ASING-INVEST“d.o.o., Ћуприја, ул. Карађорђева бр.38, издаје се

ИНФОРМАЦИЈА О ЛОКАЦИЈИ

за к.п.бр. 1561, 1562 и 1563 у К.О. Ћуприја-град

• **Положај парцела у планској документацији:** предметне парцеле налазе се на простору који је дефинисан Планом генералне регулације градског насеља Ћуприја („Службени гласник општине Ћуприја“,бр.2/12 и 9/18). Налази се у зони насељског центра, просторна целина 1.1-ужи центар.

Просторна целина 1.1 је „најживљи“ део града, са највише јавних функција, јавних намена, услужних и комерцијалних делатности. Велики број објеката културне баштине се налази на овом простору. Међутим објекти су неадекватно одржавани, добар део је у лошем стању - и функционалном и конструктивном.

• **Планирана намена површине:** становање високих густина A_2 (до П+5, П+4+Пк), Гс=36-50станова/ha, Гн=105-150ст./ha, при чему се део к.п.бр. 1561 и 1562 К.О.Ћуприја-град предвиђа за површину јавне намене- саобраћајницу.

• **Катастарска парцела:** Увидом у званичан сајт РГЗ-а површина катастарске парцеле бр.1561 К.О.Ћуприја-град износи 303m^2, к.п.бр.1562 К.О.Ћуприја-град износи 888m^2 и к.п.бр. 1563 К.О.Ћуприја-град износи 675m^2.

• **Грађевинска парцела:** Грађевинске парцеле нису идентичне са катастарским парцелама, како је приказано на графичком прилогу бр. 1, 2 и 3. Пре подношења захтева за грађевинску дозволу потребно је спровођење парцелације ради издвајања земљишта за изградњу објеката јавне или јавних површина у складу са Планом и Законом. Правила и параметри наведени у тексту односе се на грађевинску парцелу.

Тачна линија разграничења површине јавне намене према предметним парцелама дефинисан је координатама осовина саобраћајница које су саставни део ове Информације о локацији.

Локацијски услови се издају за катастарску парцелу која испуњава услов за грађевинску парцелу, у складу са чл. 53а. Закона о планирању и изградњи („Службени гласник РС“, бр. 72/09, 81/09-испр., 64/10-одлука УС, 24/11, 121/12, 42/13-одлука УС, 50/13-одлука УС, 132/14 и 145/14).

Локацијски услови могу се издати и за више катастарских парцела, уз обавезу инвеститора да пре издавања употребне дозволе изврши спајање тих парцела.

1. ПОСЕБНА ПРАВИЛА УРЕЂЕЊА И ПРАВИЛА ГРАЂЕЊА ПОВРШИНА ОСТАЛЕ НАМЕНЕ

А 2. ВИСОКЕ ГУСТИНЕ СТАНОВАЊА - Гс=36-50 станова/ха (105-150 становника/ха)

Просторна целина 1 – центар – подцелина 1.1 и 1.2

Дозвољене су намене: становање високих густина, услуге, пословање, јавне службе, зеленило, спорт и рекреација.

Дозвољена је реверзибилна промена намене објеката и њихових делова у оквиру дозвољених намена.

Пратећа намена објекта може бити као основна или претежна намена објекта.

Планирани је ревитализација заштићених објеката, доградња и надградња квалитетних и замену неквалитетних постојећих објеката и изградњу нових објеката на слободним парцелама..

Могућа је блоковска изградња, са објектима на регулацији, уз промену урбане структуре (породично у вишепородично) укрупњавањем перцела, зависно од карактеристика околних објеката и претежне регулације.

Стамбени објекти могу да буду: породични или вишепородични. Тип објеката (слободностојећи, а пожељно је формирање низа - прекинути или непрекинути) прилагођава се претежном типу постојећих објеката у блоку-уличном потезу блока. При изградњи максималних капацитета препоручује се анализа организације парцеле и утицаја на суседне парцеле и објекте, уз обезбеђење услова становања у просторном и функционалном контакту објеката.

А 2. ВИСОКЕ ГУСТИНЕ СТАНОВАЊА Гс=36-50 станова/ха (105-150 становника/ха)	
Претежна намена земљишта	У оквиру планиране претежне намене земљишта могуће је грађење објеката следеће намене: - породични стамбени објекти - вишепородични стамбени објекти
Пратећа (компатибилна) намена објеката	Могуће је грађење објеката или дела објекта пратеће намене уз услов обавезне израде урбанистичког пројекта уколико је пратећа намена заступљена са више од 50% површине од објекта основне намене: – пословни и административни објекти; – угоститељски објекти; – објекти трговине и др. комерцијалне и услужне намене – објекти јавних намена. – објекти саобраћајне и комуналне инфраструктуре; – верски објекти.
Забрањена намена	- сервисне станице за моторна возила - станице за снабдевање горивом моторних возила - тржни центри - резервоари,силоси и складишта
Типологија објеката	Могуће је грађење објеката следећег положаја на парцели: слободностојећи објекти, објекти у прекинутом низу и објекти у низу, и прилагођава се претежном типу постојећих објеката у блоку-уличном потезу блока.

2. ВИСОКЕ ГУСТИНЕ СТАНОВАЊА Гс=36-50 станова/ха (105-150 становника/ха)	
препарцелацију и формирање грађевинске парцеле	*-породичног објекта.* - за слободностојећи објекат.....400,0m^2; - за објекат у прекинутом низу (двојни).....350,0m^2; - за објекат у непрекинутом низу..... ..... 250,0m^2. *-вишепородичног објекта* - за слободностојећи објека..... 700,0m^2; - за објекат у прекинутом низу (двојни)..... 500,0m^2; - за објекат у непрекинутом низу..... 400,0m^2. На постојећим катастарским парцелама површине мање од 250,0 m^2 на којима су легално изграђени породични стамбени објекти, дозвољава се изградња (уважавајући физичку структуру контактног окружења) максималне спратности П+1, индекса заузетости до 60%, под условом да паркирање возила и остали параметри буду задовољени. Уколико су парцеле пре успостављања нове регулације имале површину ≥ 250m^2, а сада имају површину 200-250m^2, на парцели ће се примењивати правила грађења дефинисана за минималну парцелу 250m^2, а под условом да парцела обликом и геометријом омогућава изградњу уз примену свих осталих правила. За реализацију програма на парцелама површине веће од 2000,0m^2 обавезна је израда Урбанистичког пројекта.
	Минимална ширина фронта парцеле: *-породичног објекта.* - за слободностојећи објекат .....10m; - за објекат у прекинутом низу (двојни) ..... 8m; - за објекат у непрекинутом низу ..... 6m. *-вишепородичног објекта* - за слободностојећи објекат .....16m; - за објекат у прекинутом низу (двојни) .....12m; - за објекат у непрекинутом низу 8m;
Хоризонтална регулација	Положај објекта на парцели дефинисан је: *-породични објекти:* - предњом грађевинским линијом у односу на регулациону линију - минимално одстојање од граница грађевинске парцеле је: 1) 2.5m - ако се на фасади формирају прозорски отвори са парапетом < 1,6m; 2) 1.0m ако се на фасади формирају прозорски отвори са парапетом ≥ 1.6m; 3) код изградње објеката на граници са суседном парцелом, није дозвољено формирање прозорских отвора. - у односу на друге објекте на парцели 1/2 висине вишег објекта али не мање од 3.0m.

А 2. ВИСОКЕ ГУСТИНЕ СТАНОВАЊА Гс=36-50 станова/ха (105-150 становника/ха)	
	- вишепородични објекти: - предњом грађевинским линијом у односу на регулациону линију - минимално одстојање објекта од граница грађевинске парцеле је 1/4 висине објекта али не мање од 4,0m за објекте у низу, а 2,5m за слободностојеће објекте - у односу на друге објекте на парцели 1/2 висине вишег објекта али не мање од 4,0m и под условом да се задовоље минимална удаљења фасадних отвора појединих стамбених просторија оријентисаних ка истом дворишту који су прописани одговарајућим Правилником о условима и нормативима за пројектовање стамбених зграда и станова и обавезно поштовање прописа из области противпожарне заштите. *-објекти других намена* - предњом грађевинским линијом у односу на регулациону линију - минимално одстојање од граница грађевинске парцеле је: 1) 3.5m - ако се на фасади формирају прозорски отвори са парапетом < 1,6m; 2) 1.0m ако се на фасади формирају прозорски отвори са парапетом ≥ 1.6m; 3) код изградње објеката на граници са суседном парцелом, није дозвољено формирање прозорских отвора. - у односу на друге објекте на парцели 1/2 висине вишег објекта али не мање од 4,0m. Подземна грађевинска линија може да одступа од надземне грађевинске линије у оквиру парцеле, под условом да се, избором начина и коте фундирања новог објекта, на угрозе постојећи темељи суседних објеката.
Максимална спратност и висина	Максимална висина објекта не сме бити већа од 1,25 растојања наспрамних грађевинских линија на предметној саобраћајници. *-породични објекти:* -мах П+2 (три надземне етаже) *- вишепородични и објекти других намена:* -мах П+5 (пет надземних етажа) - За потез грађевинских парцела уз Улицу Кнеза Милоша, од Соколског дома до раскрснице Славија мах спратност је П+4 Приземље вишепородичних стамбених објекта уколико је нестамбено не може да има чисту спратну висину мању од 3 m. Код максималне спратности, ако услови везани за максималну висину објекта то дозвољавају, могућа је изградња, додатне последње етаже са обавезним повлачењем за мин 1/3 ширине објекта, уз примену општих урбанистичких норматива везаних за инсолацију (тако да се осигура довољна осунчаност околних објеката преко целе године) и под условом да се користи раван кров или кос кров малог нагиба (без надзитка, скривен атиком и без могућности коришћења простора под њим). Код формирања високог приземља у висини која омогућава формирање галерије, у делу галерије који није оријентисан ка јавној површини могућа је стамбена намена

А 2. ВИСОКЕ ГУСТИНЕ СТАНОВАЊА Гс=36-50 станова/ха (105-150 становника/ха)	
Индекс заузетости грађевинске парцеле	Максимални дозвољени индекс заузетости грађевинске парцеле: *-породични објекти* .....мах 50% под објектима; .....мин 30% *уређене зелене површине* *- вишепородични и објекти других намена :* - мах 70% под објектима (мах 80% за подрумску етажу); - мин 10% уређене, претежно компактне, зелене површине; - остало: саобраћајне површине и паркинг простори, уз обавезно озелењавање високим зеленилом и обезбеђење пропусности саобраћајних површина на мин 10% површине Највећи дозвољени индекси за угаони објекат износе мах 80% (мах 80% за подрумску етажу).
Паркирање	Паркирање возила за сопствене потребе власници вишепородичног стамбеног објекта, свих врста изградње, по правилу обезбеђују на грађевинској парцели изван површине јавног пута с тим да најмање половина возила буде смештена у гаражама, а према Општим правилима уређења и грађења површина и објеката остале наме. Површине гаража вишепородичних стамбених објеката које се планирају надземно на грађевинској парцели урачунавају се при утврђивању индекса заузетости грађевинске парцеле.
Могућност изградње другог објекта на истој грађевинској парцели	Код породичног становања могућа је изградња другог објекта на парцели уз задовољење свих осталих прописаних параметара. За објекте у дубини парцеле обавезно је обезбедити пролаз до јавне саобраћајне површине минималне ширине 2,5m. Код вишепородичних и објеката друге намене могућа је изградња другог објеката на парцели уз задовољење свих осталих прописаних параметара. За објекте у дубини парцеле обавезно је обезбедити пролаз до јавне саобраћајне површине минималне ширине 3.5м уз обезбеђење противпожарних услова
Помоћни објекти	Сви помоћни објекти и гараже за смештај возила налазе се у склопу основног објекта;.
Минимални степен комуналне опремљености	Минимални степен комуналне опремљености подразумева: обавезно: приступ јавној саобраћајној површини, водоводни прикључак, прикључак на фекалну канализацију, електроенергетски прикључак, решено одлагање комуналног отпада, прикључак на кишну канализацију, прикључак на гасовод, телефонски прикључак.
Ограђивање и уређење парцеле	Основно уређење обухвата нивелацију, партер, зелену површину парцеле и одводњавање ван простора суседа; Парцеле вишепородичног становања по правилу се не ограђују. Изузетно је могуће ограђивање транспарентном или зеленом оградом до висине 1,4m; Парцеле породичних објеката се могу оградити нетранспарентном оградом до висине 1,0m и/или транспарентном или зеленом оградом до висине од 1,4m рачунајући од нивоа терена

2. ОПШТА ПРАВИЛА

	ОПШТА ПРАВИЛА УРЕЂЕЊА И ПРАВИЛА ГРАЂЕЊА ПОВРШИНА И ОБЈЕКАТА ОСТАЛЕ НАМЕНЕ
Претежна намена	Могуће је грађење објеката и уређење простора према планираној претежној намени земљишта која је дефинисана *Графичким прилогом Планирана претежна намена земљишта и подела на целине.* Посебна правила грађења и уређења дефинисана су за сваку осталу намену у делу Посебна правила уређења и грађења за површине и објекте остале намене.
Компатибилна намена	Могуће је грађење објеката компатибилне намене. Могуће компатибилне намене су дефинисане за сваку појединачну претежну намену у делу посебна правила уређења и грађења површина и објеката остале намене. Компатибилне намене могу се градити само под условом да парцела, својом величином, обликом, конфигурацијом терена и условима за прикључење на саобраћајну и комуналну инфраструктуру, пружа могућност за функционисање свих намена. Процентуални однос претежне и компатибилне намене на парцели може бити максимално у односу 50:50; Изузетно могуће је да компатибилна намена буде заступљена са више од 50% површине, уз обавезну израду Урбанистичког пројекта.
Забрањена намена	Забрањено је грађење свих објеката који би својом наменом угрозили животну средину и претежну намену.
Типологија објекта	Могуће је грађење објеката према Типологији објеката која је дефинисана положајем објекта према бочним границама грађевинске парцеле: - слободностојећи објекти - објекат не додирује ни једну границу грађевинске парцеле; - објекти у прекинутом низу(први или последњи објекат у низу), двојни објекат – објекат на парцели додирује једну бочну границу грађевинске парцеле; - објекти у низу - објекат на парцели додирује обе бочне границе грађевинске парцеле.
Услови за формирање грађевинске парцеле	Могуће је формирање једне или више грађевинских парцела поступком препарцелације и/или парцелације уз обавезно задовољење свих услова дефинисаних у делу Посебна правила уређења и правила грађења на површинама остале намене. Свака грађевинска парцела, мора имати приступ јавној саобраћајној површини, непосредно или преко приступног пута минималне ширине 3,5m за једносмерни саобраћај и 5,5m за двосмерни саобраћај. Код парцелације којом настају три и више грађевинских парцела по дубини (преко приступног пута) обавезна је израда Урбанистичког пројекта.
Положај објекта (хоризонтална регулација)	Положај објекта на парцели дефинисан је: - предњом грађевинским линијом у односу на регулациону линију (дефинисана Графичким прилогом); - минималним одстојањем од граница грађевинске парцеле (према посебним правилима); - у односу на друге објекте на парцели (према посебним правилима).

	ОПШТА ПРАВИЛА УРЕЂЕЊА И ПРАВИЛА ГРАЂЕЊА ПОВРШИНА И ОБЈЕКАТА ОСТАЛЕ НАМЕНЕ
	линија се утврђује кроз Локацијске услове, а према правилима за планирану претежну намену. Уколико постојећи објекат делом излази испред планом дефинисане грађевинске линије задржава се уколико не омета површину јавне намене (регулациону линију), саобраћајну прегледност или суседа на планираној грађевинској линији, уз могућу реконструкцију, надградњу једне етаже, адаптацију и санацију, а све интервенције у смислу доградње, надградње до пуне планиране висине или нове изградње могуће су само иза планом дефинисане грађевинске линије. Подземна грађевинска линија објекта може да одступа од грађевинске линије објекта, под условом да се избором начина и коте фундирања објекта, обезбеде постојећи темељи суседних објеката. Постављање објеката, унутар грађевинске линије, врши се на следеће начине: – објекат треба да се постави тако да не омета сигурност саобраћајног кретања и прегледност раскрсница, објекте на истој и суседним парцелама. – објекат се поставља дужом страном паралелно изохипсама, – објекат треба да буде постављен правилно у односу на терен (без промене морфологије и природних услова тј. уз контролисано усецање и насипање) и правилно према странама света (инсолацији), – балкони, терасе и отворена степеништа не смеју да прелазе прописану грађевинску линију, – при рушењу целог објекта или делова објекта и њиховој поновној изградњи обавезно је поштовати планирану грађевинску линију. – грађевинска линија помоћног објекта се поставља иза грађевинске линије основног објекта на парцели. **За објекте у обухвату постојећих или простора планираних за израду нових планова детаљне регулације, грађевинска линија дефинише се тим плановима.**
Спратност објеката Висинска регулација	Висина објекта је растојање од нулте коте објекта (тачка пресека линије терена и вертикалне осе објекта) до коте слемена (за објекте са косим кровом), односно до коте венца (за објекте са равним кровом). Могуће је грађење објеката до максималне дозвољене спратности објекта која је дефинисана за сваку планирану претежну намену земљишта према посебним правилима грађења. У постојећим претежно изграђеним грађевинским блоковима спратност објеката се одређује према постојећој висинској регулацији, изједначавањем висине венаца или слемена са суседним и претежно успостављеном висинском регулацијом уличног низа. Код појединачних постојећих објеката више спратности од планиране могућа је реконсртукција у оквиру волумена објекта. Број спратова објекта, чији су поједини делови различите

	ОПШТА ПРАВИЛА УРЕЂЕЊА И ПРАВИЛА ГРАЂЕЊА ПОВРШИНА И ОБЈЕКАТА ОСТАЛЕ НАМЕНЕ
	оном делу објекта који има највећи број спратова. Могућа је изградња поткровља (Пк) са надзитком висине до 1,6m, са кровним прозорима, излазима на кровну терасу или лођу, и кровним бацама (мах.висина од коте пода Пк до преломне линије баце је 3,0m). Мансардни кров не може се градити са препустима на венцима и мора се градити као традиционални мансардни кров (уписан у полукруг). Могуће је грађење подрумске(По) или сутеренске(Су) етаже уколико не постоје сметње геотехничке и хидротехничке природе и уколико се задовоље сви урбанистички услови овог Плана.
Индекс заузетости парцеле	Максимални дозвољени индекс заузетости дефинисан је за сваку планирану претежну намену земљишта у делу Посебна правила грађења. Површина подземне етаже објекта не може заузимати више од 80% површине парцеле. У обрачун индекса заузетости или изграђености улазе сви објекти на грађевинској парцели.
Други објекти на грађ. парцели	Могућност изградње више објеката на истој грађевинској парцели дефинисана је за сваку планирану претежну намену земљишта у делу Посебних правила грађења. Уколико је дефинисана ова могућност, други објекти на истој грађевинској парцели се граде у оквиру претежне и компатибилних намена.
Помоћни објекти	На истој грађевинској парцели могу се градити помоћни објекти који су у функцији главног објекта (гараже породичних стамбених објеката, оставе, стазе, септичке јаме, бунари, цистерне за воду, платои, дечја игралишта, и други слични објекти). Спратност је приземље. Овај објекат не сме угрозити квалитет намене на суседним парцелама. На обликовање се примењују исти услови као за основни објекат. Помоћни објекат гради се иза основног објекта. Удаљеност од суседне парцеле је мин. 1,0 m. Изузетно, када је природни терен од регулационе до грађевинске линије у нагибу већем од 12%, помоћни објекат са наменом - гаража може се градити између регулационе и грађевинске линије уз услов да не омета саобраћајну прегледност. Спратност је приземље са могућношћу коришћења подземне етаже за помоћни простор, односно надземне за непокривену терасу. На овај објекат, обзиром на експонираност, примењују се услови обликовања као за основни објекат. У центрима свих нивоа није дозвољена изградња помоћних објеката, помоћни простор се реализује искључиво у оквиру основних објеката на парцели Правила за изградњу помоћног објекта (гараже) у оквиру сваке намене додатно су дефинисана за сваку намену у делу Посебна правила грађења.

	ОПШТА ПРАВИЛА УРЕЂЕЊА И ПРАВИЛА ГРАЂЕЊА ПОВРШИНА И ОБЈЕКАТА ОСТАЛЕ НАМЕНЕ
Кота приземља објекта	Кота приземља објеката на равном терену не може да буде нижа од коте приступне саобраћајне површине. Кота приземља објеката може да буде максимум 1,20m, а минимум 0,30m виша од нулте коте (тачка пресека линије терена и вертикалне фасадне равни објекта). Кота приземља објекта на стрмом терену са нагибом од улице, када је нулта кота нижа од нивелете јавног пута, може да буде максимум 1,20m нижа од коте приступне саобраћајне површине.
Минимални степен комуналне опремљености	Обавезан је минимални степен комуналне опремљености парцеле и дефинисан је за сваку планирану претежну намену према посебним правилима грађења.
Прикључење објеката на инфраструктуру	Прикључење објеката на саобраћајну и другу комуналну инфраструктуру врши се на основу правила овог плана и услова овлашћених комуналних предузећа и организација.
Уређење парцеле **Зелене површине у оквиру парцеле**	Парцела се уређује у свему према намени. Основно уређење обухвата нивелацију, зелене површине, партер и одводњавање. Обавезано је обезбеђивање минималне уређене површине под зеленилом у оквиру парцеле. Зелене површине су они простори у оквиру грађевинске парцеле који се обавезно уређују вегетацијом у директном контакту са тлом, (минимални слој земље за раст и развој биљака дебљине 0,80m). У зелене површине не рачунају се асфалтиране, бетониране и поплочане површине, бехатон и бетонске растер подлоге, засрте површине песком, шљунком, туцаником, дробљени камен и други тампони, гумене и друге подлоге на којима није могућ раст и развој биљака. Минимални обавезан проценат површина под зеленилом дефинисан је за сваку претежну намену земљишта у делу Посебна правила грађења.
Одводњавање површинских вода	Обавезно је одводњавање атмосферских вода са парцеле. Атмосферске воде са једне грађевинске парцеле је забрањено усмеравати према парцели суседа. Атмосферске воде се одводе са парцеле слободним падом, риголама и каналима за прикупљање воде према сабирном окну атмосферске канализације, најмањим падом од 1,5%. Уколико постоје услови за прикључење на систем комуналне инфраструктуре кишне канализације обавезно је поштовање услова прикључења према условима овлашћених комуналних предузећа и организација.
Ограђивање	Могуће је ограђивање грађевинске парцеле тако да елементи ограде (стубови, жица, панели, зеленило, темељни зид ограде, парапет и капије) буду у оквиру грађевинске парцеле која се ограђује и да се врата и капије на уличној огради не могу отварати ван регулационе линије. Могућа врста и висина ограде дефинисна је за сваку претежну намену земљишта посебно. Грађевинске парцеле могу се ограђивати зиданом оградом до максималне висине од 0,90m

	ОПШТА ПРАВИЛА УРЕЂЕЊА И ПРАВИЛА ГРАЂЕЊА ПОВРШИНА И ОБЈЕКАТА ОСТАЛЕ НАМЕНЕ
	Ограда грађевинских парцела привредних и комерцијалних објеката (радни и пословни објекти привредно-радних зона, складишта, радионице и сл.) може бити зидана или транспарентна до максималне висине 2,20 m. Парцеле чија је кота нивелете виша од 0,90m од суседне, могу се ограђивати транспарентном оградом до висине од 1,40 m која се може постављати на подзид чију висину одређује надлежна општинска служба. Суседне грађевинске парцеле могу се ограђивати "живом" (зеленом) оградом која се сади у осовини границе грађевинске парцеле или транспарентном оградом до висине 1,40m (или евентуално пуном зиданом оградом до висине 1,40m уз сагласност суседа). Ограђивање грађевинских парцела за намене које се по закону ограђују врши се на начин који је утврђен одређеним правилником. Приликом ограђивања, врата и капије на уличној огради не могу се отварати ван регулационе линије.
Паркирање	Обавезно је обезбеђивање довољног паркинг простора у оквиру парцеле објекта или у оквиру јавног паркинга ван површине јавне саобраћајнице *Обавезан минимални број паркинг места је за:* -стамбени објекти: 1 ПМ за сваки стан; (за стамбену јединицу површине веће од 80м^2 : 2 ПМ) -угоститељске објекте за смештај: 1 ПМ за сваких 10 кревета; -угоститељске објекте за исхрану и пиће: 1 ПМ за сваких 8 столица; -објекти трговине: 1 ПМ за сваких 100,0m^2; -пословне и административне објекте: 1 ПМ за сваких 70,0m^2; -складишта: 1 ПМ за сваких 200,0 m^2; -индустријски објекти: 1 ПМ за сваких 200,0m^2; -верски објекти: 1 ПМ за сваких 70,0m^2; За објекте осталих намена обавезна је примена важећих правилника

	ОПШТА ПРАВИЛА УРЕЂЕЊА И ПРАВИЛА ГРАЂЕЊА ПОВРШИНА И ОБЈЕКАТА ОСТАЛЕ НАМЕНЕ
Заштита животне средине, непокретног културног добра, технички, санитарни и безбедоносни услови	Приликом пројектовања и изградње у зависности од врсте објекта обавезна је примена услова и мера из поглавља: – Мере заштите животне средине (заштита ваздуха, заштита вода, заштита земљишта, заштита од буке и вибрација, заштита од јонизујућег и нејонизујућег зрачења, заштита од удеса); – Мере заштита природних добара; – Мере заштите непокретних културних добара; – Мере заштите од елементарних непогода и других несрећа (заштита од елементарних непогода, заштита од поплава, заштита од клизања тла, заштита од земљотреса, заштита од пожара); – Мере енергетске ефикасности; – Мере приступачности особама са инвалидитетом, деци и старим особама, Код увођења програма пословања, обавезно се дефинише карактер програма и мере заштите на локацији, са свим елементима заштите у оквиру објекта, инсталација, опреме, парцеле и захвата. са искључењем из програма реализације свих оних који по условима коришћења и заштите, односно намени, не одговарају карактеру целине, односно према потреби се ради документација са аспекта заштите животне средине. Основни безбедносни услови везани су за примену сеизмичких прописа, противпожарних прописа, услова из геолошке подлоге и услова заштите од ратних разарања. Код већих радова потребно је извршити испитивања стабилности терена.
Услови грађења у зони заштитног појаса инфраструктурних коридора	Забрањена је изградња објеката у зони инфраструктурних коридора електроенергетске, водопривредне, гасоводне и друге инфраструктуре. Изузетно уколико се грађевинска парцела налази у зони заштитног појаса инфраструктурног коридора електроенергетске, гасоводне, водопривредне и друге комуналне инфраструктуре грађење је могуће према техничким условима и уз сагласност надлежног управљача објекта инфраструктуре.
Услови грађења у зони заштитићеног непокретног културног добра	У случају да се грађевинска парцела налази у зони заштићеног непокретног културног добра грађење је могуће према техничким условима и уз сагласност надлежног Завода за заштиту споменика културе.
Услови за грађење стамбених зграда и станова	Приликом грађења стамбених зграда и станова обавезно је поштовање правила из важећег Правилника о условима и нормативима за пројектовање стамбених зграда и станова;
Услови за објеката за обављање одређене делатности	Приликом грађења објеката за обављање одређене делатности обавезно је поштовање важећих правилника о минималним техничким условима за обављање одређене врсте делатности која ће се обављати у објектима.
Архитектонско обликовање, материјализација, завршна обрада и	Фасада објекта (грађевинска обрада и елементи) треба да испуњава услов поштовања контекста природног амбијента и претежног архитектонског стила. Искључена је примена неаутентичних стилских редова и мотива

	ОПШТА ПРАВИЛА УРЕЂЕЊА И ПРАВИЛА ГРАЂЕЊА ПОВРШИНА И ОБЈЕКАТА ОСТАЛЕ НАМЕНЕ
	Обрада објеката треба да буде високог квалитета, савременим материјалима у складу са начелима унапређења енергетске ефикасности која се односе на смањење потрошње свих врста енергије, уштеду енергије и обезбеђење одрживе градње применом техничких мера и стандарда. Могуће је грађење еркера, надстрешница без стубова, балкона, лођа, максимално 1,2m испред грађевинске линије објекта под условом да не заузима више од 50% површине фасадног платна објекта и налази се на делу објекта вишем од 4,0m. За задњу и бочне фасаде објекта обавезно је задовољење правила минималне удаљености свих грађевинских елемената објекта од границе суседне парцеле. Уколико је грађевинска линија повучена од регулационе линије мин 3,0m, могуће је грађење надстрешница и кровних равни без стубова, максимално 1,2m испред грађевинске линије објекта.
Кровне равни и венац крова	Могуће је формирање равних кровова, двоводних и вишеводних класичних косих кровова, мансардних кровова уз поштовање одговарајућих правилника и стандарда. Могуће је формирање венца крова (препуста крова, стрехе) у ширини до 1,0m. Венац крова (препуст крова, стреха) не сме прелазити границу суседне парцеле.
Санитарни услови	Обавезно је прибављање санитарних услова и примена прописаних мера које морају да испуне објекти, просторије, постројења, уређаји и опрема која подлежу санитарном надзору, са циљем заштите здравља становништва према Закону о санитарном надзору („Сл. гласник РС“, бр. 125/2004).
Услови грађења у зони МО	У случају да се грађевинска парцела налази у зони заштитног појаса обавезно је прибављање и примена услова и правила према условима Министарства одбране (у Анексу плана);

- **Мере заштите:** Техничку документацију израдити у складу са Законом о планирању и изградњи („Сл. гласник РС“, бр. 72/09, 81/09 – испр., 64/10 – одлука УС, 24/11, 121/12, 42/13 – одлука УС, 50/13 - одлука УС, 98/13 – одлука УС, 132/14 и 145/14), и на основу важећих прописа, стандарда и норматива који се односе на стабилност објекта, трајност материјала, противпожарну заштиту, термичку, звучну, хидрозаштиту и заштиту од сеизм. потреса, као и темељне уземљиваче за заштиту од опасног напона додира.

Мере заштите од ратних разарања: Приликом пројектовања и изградње применити техничке мере према правилима струке и у складу са важећом законском регулативом из ове области, посебно Законом о одбрани („Сл. гласник РС“ бр. 116/07, 88/2009, 88/2009-др.закон, 104/2009-др.закон, 10/2015 и 36/2018), Законом о ванредним ситуацијама („Сл. гласник РС“ бр.111/09, 92/11 и 93/12).

Земљотреси: На основу карте сеизмичке рејонизације територије Србије, подручје центра у Ћуприји лежи у зони основног степена сеизмичког интензитета од 80 МЦС. Код изградње нових или интервенција на постојећим објектима, обавезна су испитивања терена за рачунску корекцију основног степена могућег интензитета земљотреса кроз техничку документацију, као и примена важећих сеизмичких прописа и поштовање обавеза према закону.

Приликом изграње објеката обавезна је примена одговарајућих правилника о сеизмичним дејствима на конструкције:

- Правилник о техничким нормативима за изградњу објеката високоградње у сеизмичким подручјима („Сл. лист СФРЈ“, бр. 31/1981, 49/1982, 29/1983, 52/1990);

Предметно подручје спада у: Условно повољне терене за чије коришћење је потребно извршити превентивне геотехничке мере ради заштите објеката од високог нивоа подземне воде (хидроизолација), побољшања својстава тла у зони насутог тла, као и обезбеђења стабилности терена и објеката. Ови терени обухватају шири простор тока Раванице и појединачне мање и веће зоне у подручју ПГР-а.

Правила за извођење регулације водотокова: Трасу уређеног водотока усагласити са привредним, станбеним, инфраструктурним и саобраћајним објектима.

Меродавни протицај за димензионисање корита регулисаног водотока одређује надлежна водопривредна организација.

Са обе стране регулисаног водотока оставити заштитни појас минималне ширине 5,0m због могућих интервенција.

3. ПОСЕБНИ УСЛОВИ

- **Обавезна је израда урбанистичког пројекта.**

Издата информација о локацији није основ за издавање грађевинске дозволе, потребно је да инвеститор поднесе захтев за издавање локацијских услова, а након потврђеног урбанисатичког пројекта.

У поступку издавања локацијских услова прибављају се технички услови имаоца јавних овлашћења у складу са ближе одређеном наменом, положајем и величином објекта који се планира.

Инвеститор може, пре издавања локацијских услова, од органа, односно организација које издају посебне услове и техничке услове, тражити издавање тих услова, а за потребе израде урбанистичког пројекта.

Саставни део Информације о локацији су графички прилози из Плана:

- Планирана претежна намена површина и подела на урбанистичке целине (прилог бр.1)
- Регулација, грађевинске линије, линије јавне намене (прилог бр. 2)
- Саобраћајна инфраструктура (прилог бр.3).

Такса је наплаћена сходно Одлуци о општинским административним таксама и Одлуци о висини накнаде за услуге Општинске управе.

Информацију о локацији доставити:

- подносиоцу захтева,
- архиви техничке документације.

НАЧЕЛНИК ОДЕЉЕЊА
Валентина Томић, дипл.инж.арх.

РЕПУБЛИКА СРБИЈА Општина Ћуприја Одељење за урбанизам и заштиту животне средине Општинска управа Ћуприја

Графички прилог бр.1 - Саставни део информације о локацији бр. 350-348/18-05-1

Планирана претежна намена површина и подела на урбанистичке целине

(Измена и допуна плана генералне регулације градског насеља Ћуприја)

за к.п.бр. 1561, 1562 и 1563 у К.О.Ћуприја-град

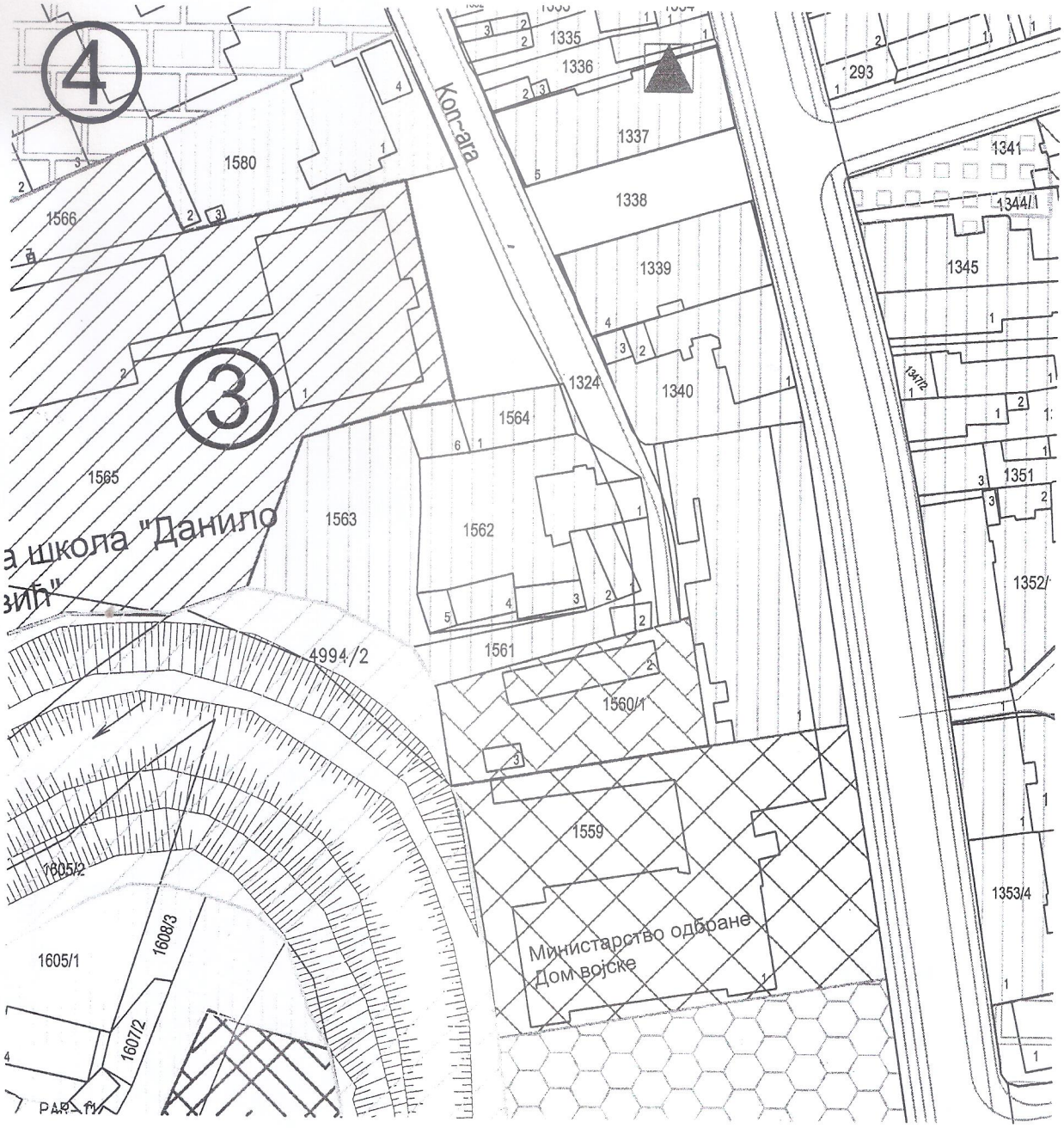

НАЧЕЛНИК ОДЕЉЕЊА

Валентина Томић, дипл. инж. арх.

УРБАНИСТИЧКЕ ЦЕЛИНЕ

1. ЗОНА НАСЕЉСКОГ ЦЕНТАРА
   - 1.1 просторна целина - ужи центар
   - 1.2 просторна целина - шири центар
2. ОПШТА СТАМБЕНА ЗОНА
   - 2.1- ресавска, 2.2-исток, 2.3-жировница, 2.4-север, 2.5 тереково насеље
3. ЗОНА РАДА
   - 3.1 индустријска зона
   - 3.2 зона рада-север
   - 3.3 зона рада-исток
4. ЗОНА МЕАНДРА МОРАВЕ
   - 4.1 просторна целина - скелино поље
5. ЗОНА ПОСЕБНЕ НАМЕНЕ
6. ЗОНА АУТОПУТА
7. ЗОНА ПОЉОПРИВРЕДЕ

ПОВРШИНЕ И ОБЈЕКТИ ОСТАЛЕ НАМЕНЕ

СТАНОВАЊЕ

- СТАНОВАЊЕ ВИСОКИХ ГУСТИНА (до П+6, П+5+Пк)
  (густина становања 51-70 станова/ha, густина насељености 151-210 ст./ha)
- СТАНОВАЊЕ ВИСОКИХ ГУСТИНА (до П+5, П+4+Пк)
  (густина становања 36-50 станова/ha,густина насељености 105-150 ст./ha)
- СТАНОВАЊЕ СРЕДЊИХ ГУСТИНА (до П+3, П+2+Пк)
  (густина становања 31-35 станова/ha, густина насељености 94-104 ст./ha)
- СТАНОВАЊЕ СРЕДЊИХ ГУСТИНА (до П+2, П+1+Пк)
  густина становања 23- 30 станова/ha, густина насељености 70 - 90 ст./ha)

Графички прилог бр.2 - Саставни део информације о локацији бр. 350-348/18-05-1

Регулација, грађевинске линије, линије јавне намене

(Измена и допуна плана генералне регулације градског насеља Ћуприја)

за к.п.бр. 1561, 1562 и 1563 у К.О.Ћуприја-град

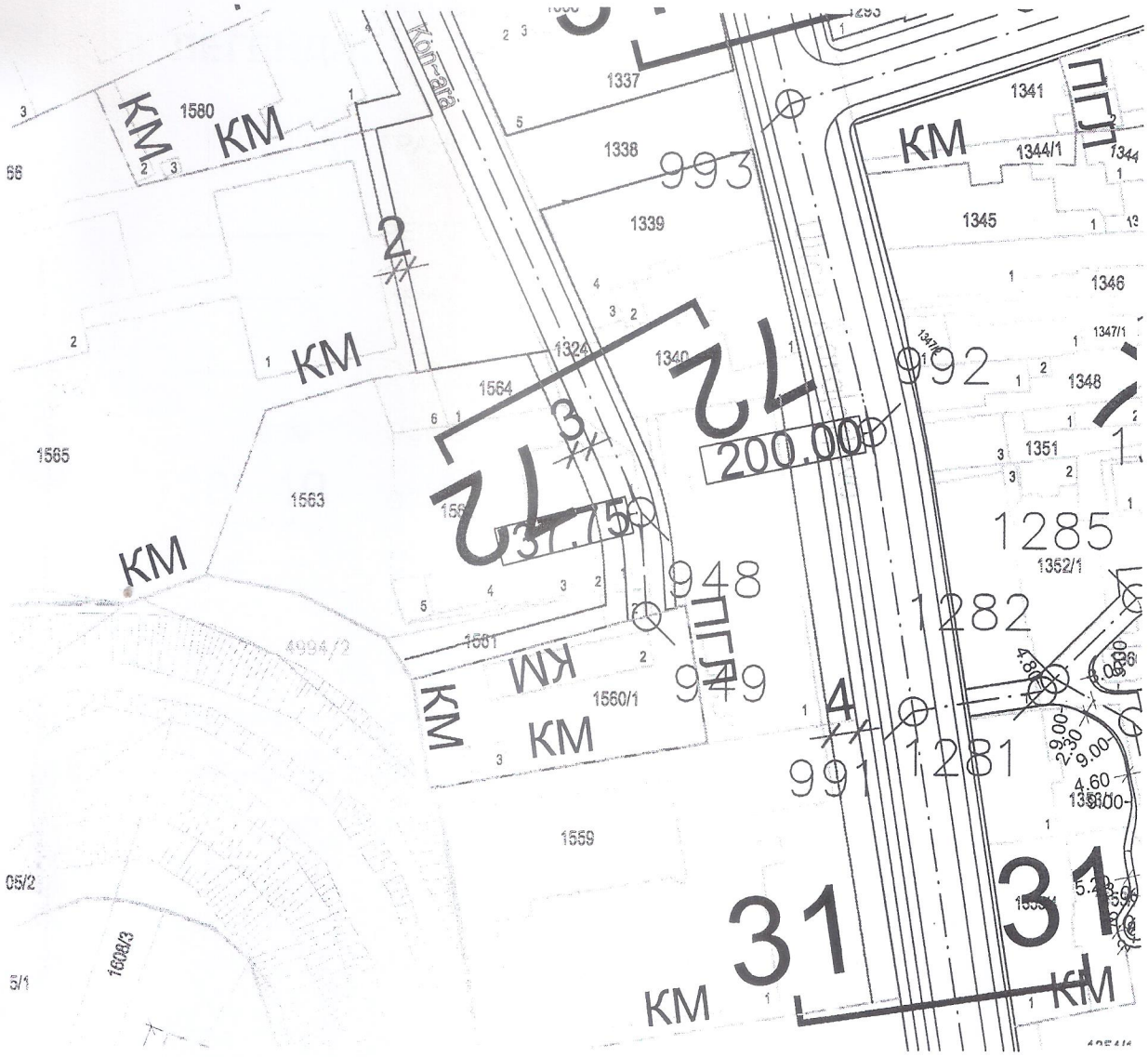

72 - 72

тротоар

НАЧЕЛНИК ОДЕЉЕЊА

Валентина Гомић, дипл. инж. арх.

ЛЕГЕНДА:

ГРАНИЦА ОБУХВАТА ПЛАНА

РЕГУЛАЦИОНА ЛИНИЈА

ИВИЧЊАК

ОСОВИНА ПРОФИЛА

90.00 ОСОВИНСКИ РАДИЈУС

10 10 ОЗНАКА ПРОФИЛА

ГРАЂЕВИНСКА ЛИНИЈА

ГРАНИЦА ЈАВНИХ НАМЕНА

ВОДОТОК

ЖЕЛЕЗНИЧКА ПРУГА

ГРАНИЦА ЗАШТИТНОГ ПРУЖНОГ ПОЈАСА

ГРАНИЦА ПАРЦЕЛЕ АУТОПУТА

КМ КАТАСТАРСКА МЕЂА

КАТАСТАРСКА ПОДЛОГА

930	7530000.710	4866468.866
931	7530037.844	4866453.997
932	7530141.179	4866644.230
933	7529943.153	4867062.522
934	7529483.361	4867014.759
935	7529231.250	4866864.521
936	7529127.310	4866636.732
937	7529121.909	4866639.085
938	7529801.318	4866207.757
939	7529804.643	4866214.513
940	7529794.365	4866211.179
941	7530000.182	4865606.813
942	7529929.497	4865633.401
943	7529929.504	4865634.367
944	7530009.393	4865763.992
945	7530070.012	4865828.401
946	7530073.232	4865831.974
947	7530099.180	4865765.445
948	7530155.874	4865640.197
949	7530156.734	4865625.373
950	7532391.662	4863830.121

Графички прилог бр.3 - Саставни део информације о локацији бр. 350-348/18-05-1

Саобраћајна инфраструктура

(Измена и допуна плана генералне регулације градског насеља Ћуприја)

за к.п.бр. 1561, 1562 и 1563 у К.О.Ћуприја-град

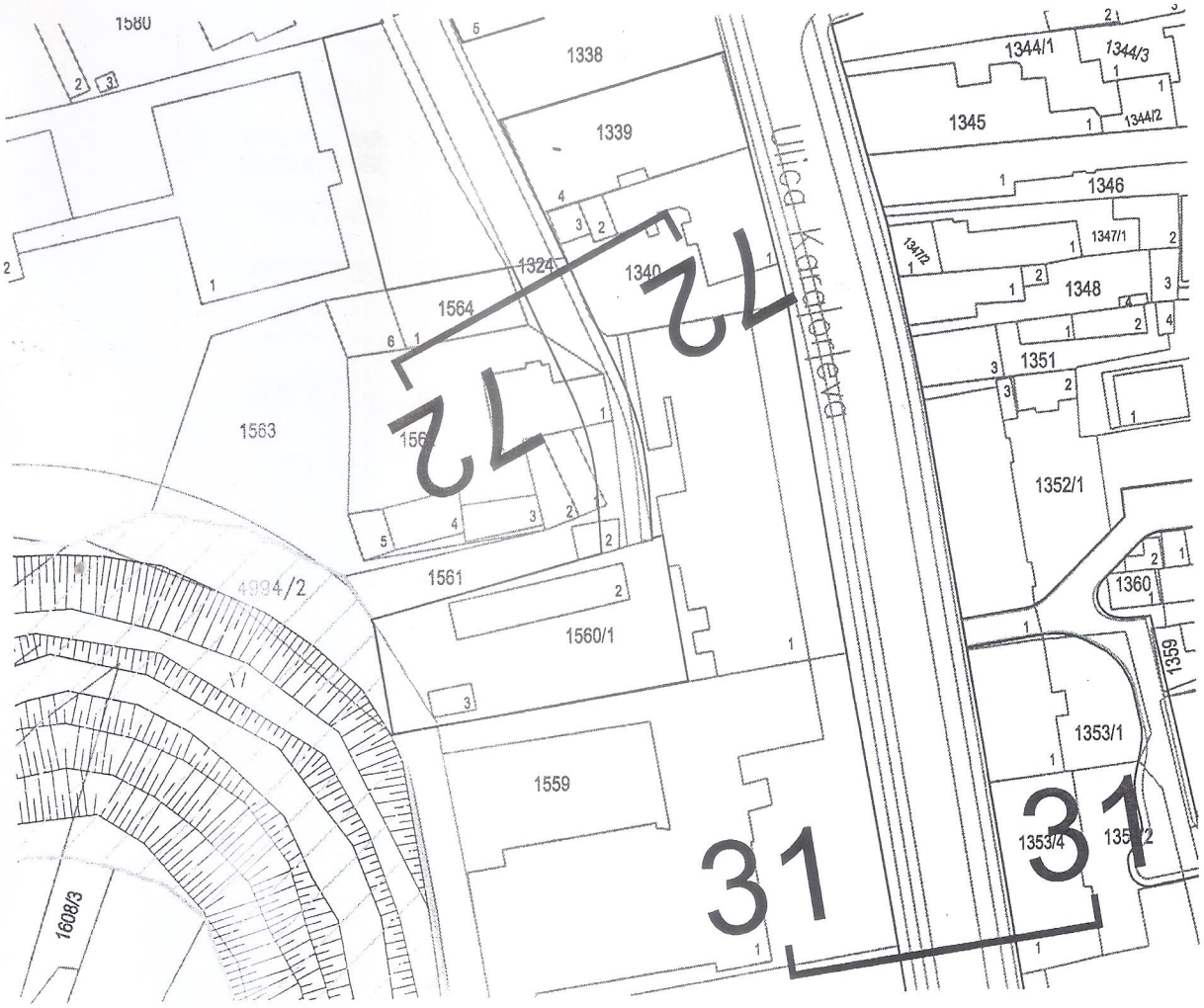

НАЧЕЛНИК ОДЕЉЕЊА

Валентина Томић, дипл. инж. арх.

72 - 72

+0.00

ЛЕГЕНДА:

граница обухвата плана

државни пут IA реда бр.1 (аутопут)

државни пут II А реда (бр.158,160 и 186)

државни пут II Б реда бр.383

надвожњак или мост

пешачки мост

353+671 стационаже према референтном систему државних путева

магистрална двоколосечна електрифицирана пруга

једноколосечна електрифицирана пруга

железничка станица

аутобуска станица

ЈАВНО КОМУНАЛНО ПРЕДУЗЕЋЕ
"РАВНО 2014"

Гробљанска бб, 35230 Ћуприја, телефон: 035/815-00-78
Текући рачун: 275-0010228257029-17, ЈББК: 92051, ПИБ:108569318, МБ:21025372
e-mail: info@ravno2014.cuprija.rs web: ravno2014.cuprija.rs fb: www.facebook.com/ravno2014

ЈАВНО КОМУНАЛНО ПРЕДУЗЕЋЕ
РАВНО 2014
Број 5012
Датум 06-08-2019.
ЋУПРИЈА

Асинг инвест д.о.о.
Карађорђева 38/4
Ћуприја

Допис у вези захтева за издавање услова за израду урбанистичког пројекта за изградњу стамбене зграде за вишепородично становање Сут+Пр+Гал+5С на катастарској парцели1562/1.

На локацији планираној за изградњу наведене стамбене зграде тренутно не постоји изграђена водоводна и фекална канализациона мрежа.

Улична водоводна мрежа изграђена је у улици Раде Кончара. Иста је од азбестцементних цеви унутрашњег пречника Ф80 mm. Ова цев није део градске прстенасте мреже, већ је грана која се напаја водом само са једне цеви из улице Данила Димитријевића. Водоводна цев изграђена је до катастарске парцеле 1338 КО Ћуприја-град. (Податак о броју парцеле је узет са сајта Геосрбија). Од ове цеви, за напајање последње изграђене стамбене зграде изграђен је прикључак од ПЕ црева пречника Ф2".

Тренутно водоснабдевање градског насеља Ћуприја је отежано и притисци у водоводној мрежи варирају од 0.5 до 4.5 bar-а. Највиши су у ноћним часовима у зимском периоду а најнижи у дневним часовима у летњем периоду.

Обзиром да су на водоводну цев у улици Раде Кончара прикључени пословни објекти између којих и средња медицинска школа, четири стамбене зграде, дом за студенте и остала индивидуална домаћинства, прикључењем нових 67 стамбених јединица у летњем периоду у време нижих притисака у мрежи и мањих количина воде у систему, јавиће се и отежано водоснабдевање на само новог објекта већ и осталих прикључених објеката у улици.

Према важећем ценовнику Одлуке о комуналним делатностима бр.3 од 12.03.2015-те и измене Одлуке о комуналним делатностима бр.26. од 31.10.2016-те, цене радова за израду прикључка су следеће:

1. Прикључак на водоводну мрежу пречника Ø 2" износи 70,833.33 динара без, односно 85,000.00 динара са ПДВ-ом.
2. Ископ рова и постављање ПЕ црева пречника Ø 2" у ров дубине до 1 метра, по дужном метру ископа износи 8,283.33 без, односно 9,400.00 динара са ПДВ-ом.
3. Израда водомерног шахта од бетонских блокова са армирано бетонском плочом и шахт поклопцем износи 22,200.00 без, односно 26,640.00 динара са ПДВ-ом.
4. Паушална надокнада за водоводну мрежу, за објекте са више од једне стамбене јединице износи 14,343.33 без, односно 17,212.00 динара са ПДВ-ом, по стамбеној јединици.

Радове на прикључивању на водоводну мрежу као и постављање водомера изводи „ЈКП Равно 2014" из Ћуприје.

За одвођење отпадних вода потребно је изградити прикључак до постојећег уличног канализационог шахта који је од плаца корисника удаљен приближно око 12 m. Према важећем ценовнику Одлуке о комуналним делатностима бр.3 од 12.03.2015-те и измене Одлуке о комуналним делатностима бр.26. од 31.10.2016-те, цене радова за израду канализационог прикључка су следеће:

1. Цена прикључка на градску фекалну канализациону мрежу пречника Ø 160mm износи 27,916.67 динара без, односно 33,500.00 динара са ПДВ-ом.

2. Цена израде канализационог шахта износи 19,000.00 динара без односно 22,800.00 динара са ПДВ-ом.

3. Ископ рова и постављање ПВЦ цеви пречника Ø 160mm у ров дубине до 1 метра, по дужном метру ископа износи 8,133.33 без, односно 9,760.00 динара са ПДВ-ом.

4. Паушална надокнада за канализациону мрежу, за објекте са више од једне пословне јединице износи 9,281.67 без, односно 11,138.00 динара са ПДВ-ом по пословној јединици.

Посебни услови:

Водоводна мрежа

1. За водоснабдевање новопланираног објекта потребно је поставити нову водоводну цев која би се напајала са водоводне цеви у улици Данила Димитријевића и која би на другом крају била прикључена на водоводну цев у улици Раде Кончара чиме би се формирао кружни прстен. Могућа траса нове водоводне цеви је кроз катастарске парцеле 1571/1, 1567/1, 1565, 1563 и 1562, све у КО Ћуприја-град. У прилогу је дата скица могуће трасе. Орјентациона вредност радова без административних трошкова везаних за израду пројектне документације и пратећих такси износи око 663,500.00 динара.

2. За прикључење објеката на градску водоводну мрежу планирати изградњу водомерног шахта на максималној удаљености најближих спољашњих ивица шахта не већој од 1 метра од регулационе линије, а према улици Раде Кончара. Минималне унутрашње димензије шахта не смеју бити мање од 1.2*1.0*1.0 метар (дужина*ширина*висина), са плочом од армираног бетона и металним шахт поклопцем према планираном саобраћајном оптерећењу.

3. Водомерни шахт мора остати приступачан. Забрањена је било каква изградња, одлагање материјала, сађење растиња, планирање паркинг места, и било каква друга радња којом би се ометао приступ водомерном шахту.

4. Водомерни шахт мора се одржавати тако да буде сув и чист а инсталације унутар шахта заштићене од атмосферских утицаја и од крађе.

5. У водомерном шахту планирати уградњу водомера „ИНСА“, два пропусна вентила и неповратни вентил, све пречника не мањег од Ø 2”.

6. За сваку стамбену јединицу, на погодном и приступачном месту планирати уградњу новог водомера, произвођача „Инса“, са вентилом испред водомера и неповратним вентилом иза водомера, пречника према препоруци пројектанта.

7. Забрањено је било какво спајање и прикључивање на мрежу испред водомера без посебног одобрења ЈКП „Равно 2014“ из Ћуприје.

8. Забрањено је извођење физичке везе градске водоводне мреже са мрежама другог облика водоснабдевања: бунари, пумпе, цистерне и сл.

Канализациона мрежа

1. За одвођење фекалних вода планирати израду новог фекалног прикључка на постојећу градску канализациону цев у улици Раде Кончара, на максималној удаљености најближих спољашњих ивица шахта не већој од 1 метра од регулационе линије, а према улици Раде Кончара.

2. Дубина кинете уличног прикључног канализационог шахта је око 0.5 m од коте терена.

3. **Забрањено је одвођење атмосферских вода у шахтове фекалне канализације.**

4. Забрањено је у канализацију испуштати или у њу бацати предмете и материјале који могу загушити или оштетити уређаје и инсталације: уља, масти, киселине и слично као и друге загађујуће, отровне, експлозивне или запаљиве материје које могу угрозити безбедност радника на одржавању канализационе мреже.

5. У случају постојања материја наведених у претходном ставу, планирати изградњу посебних уређаја за таложење и пречишћавање отпадних вода из објекта.

Атмосферска канализација

1. На предметној локацији и у њеној близини не постоји изграђена атмосферска канализација.

2. Атмосферске воде евакуисати према ободима и јарковима и другим расположивим реципијентима на локацији. За евентуално зауљене воде обезбедити пречишћавање на таложнику или сепаратору масних материја.

Саставио

Руководилац сектора одржавања и изградње градске водоводне и канализационе мреже

Игор Глигоријевић дипл.инж. Грађ.

Директор

Дејан Ристић дипл.инж.ел.

ЈАВНО КОМУНАЛНО ПРЕДУЗЕЋЕ РАВНО 2014 ЛУПРИЈА

СКИЦА ПОСТОЈЕЋИХ ВОДОВОДНИХ И КАНАЛИЗАЦИОНИХ ИНСТАЛАЦИЈА

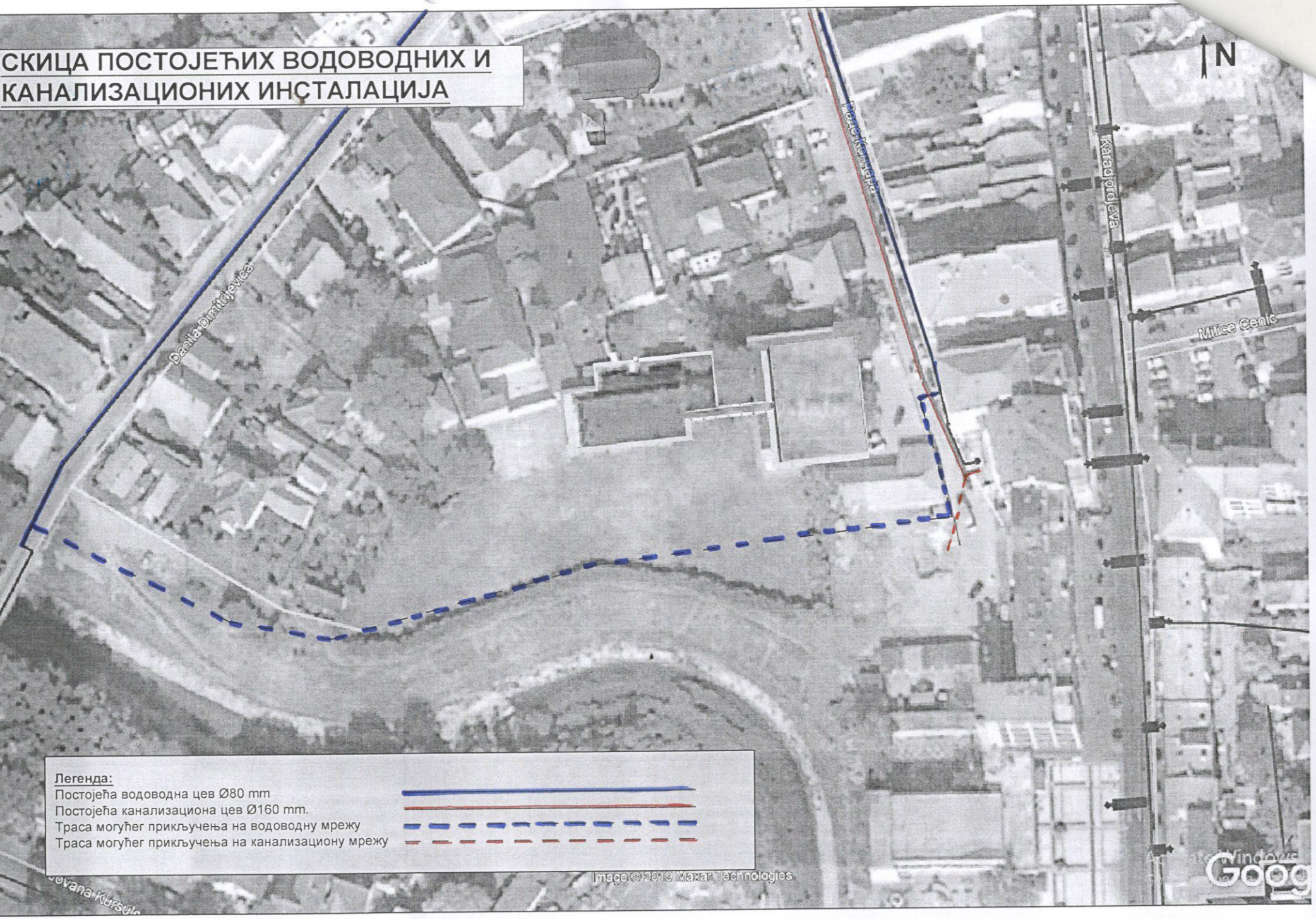

ЈАВНО КОМУНАЛНО ПРЕДУЗЕЋЕ
"РАВНО 2014"
Гробљанска бб, 35230 Ћуприја, телефон: 035/815-00-78
Текући рачун: 275-0010228257029-17, ЈББК: 92051, ПИБ:108569318, МБ:21025372
e-mail: info@ravno2014.cuprija.rs web: ravno2014.cuprija.rs fb: www.facebook.com/ravno2014

ЈАВНО КОМУНАЛНО ПРЕДУЗЕЋЕ
РАВНО 2014
Број 5066
Датум 07.8.19.
ЋУПРИЈА

Асинг Инвест
Карађорђева 38 лок.4, Ћуприја

Број предмета: 4587

Заводни број :

Датум:

ПРЕДМЕТ: Технички услови за потребе израде урабанистичког пројекта за изградњу стамбене зграде за вишепородично становање Сут+Пр+Гал+5С67 стамбених јединица, на к.п.бр. 1562/1 КО Ћуприја-град, у улици Раде Кончар

Ј.К.П. "Равно 2014" у Ћуприји поступајући по захтеву "Асинг Инвеста" д.о.о., Карађорђева 38, локал број 4 из Ћуприје, који тражи техничке услове за потребе израде урабанистичког пројекта за изградњу стамбене зграде за вишепородично становање Сут+Пр+Гал+5С67 стамбених јединица, на к.п.бр. 1562/1 КО Ћуприја-град, у улици Раде Кончар , а на основу Закона о планирању и изградњи ("Сл. гласник РС", бр. 72/2009, 81/2009 - испр., 64/2010 - одлука УС, 24/2011, 121/2012, 42/2013 - одлука УС, 50/2013 - одлука УС, 98/2013 - одлука УС, 132/2014 и 145/2014), Одлуке о комуналним делатностима и Одлуке о изменама и допунама Одлуке о комуналним делатностима („Сл. гласник СО Ћуприја" бр. 26/2016) и Одлуке о општинским путевима и улицама на територији општине Ћуприја („Сл. гласник општине Ћуприја" бр. 13. од 05.09.2018 -те године), издаје:

ТЕХНИЧКЕ УСЛОВЕ

За израду урабанистичког пројекта за изградњу Сут+Пр+Гал+5С67 стамбених јединица, на к.п.бр. 1562/1 КО Ћуприја-град, у улици Раде Кончар, чији је ималац права на парцели Општина Ћуприја

Вишепородични пословно-стамбени објекат гради се се на к.п.бр. 1562/1 КО Ћуприја-град оријентисан је источном фасадом ка улици Раде Кончар тј. к.п.бр. 1324 КО Ћуприја-град, са које је остварен пешачки и колски прилаз.

-У саобраћајном погледу колски прилаз стамбене зграде за вишепородично становање , предвидети у складу са важећим законима, прописима, правилницима, Главним саобраћајним пројектом техничког регулисања саобраћаја, а у складу са важећом урбанистичком документацијом, наручито поштујући следеће прописе и правилнике:

- Закон путевима (Сл.гласник РС бр. 41/2018),
- Закон о безбедности саобраћаја на путевима (Сл.гласник РС бр. 41/2009 и 53/2010, 101/11, 32/2013- одлука УС, 55/14, 96/15- др.закон, 9/16- одлука УС и 24/2018)
- Правилник о условима које са аспекта безбедности саобраћаја морају да испуњавају друмски објекти и други елементи јавног пута (Сл.гласник РС бр. 26/2011).

-У пројекту приказати место колског пилаза урбанистичке парцеле на саобраћајницу предвиђену планским документом, где је излазни радијус колског прилаза минимално 3 m а улазни минимално 5 m.

-паркирање решити у оквиру сопствене парцеле према важећим правилницима, стандардима и техничким нормативима.

-Детаље начина паркирања приказати у графичком прилогу.

-Уколико је прикључак урбанистичке парцеле изнад нивоа пута, пројектом предвидети оборене ивичњаке на прописану висину од нивоа коловоза, односно тротоара, да би се омогућио несметан улаз возила на планирана паркинг места у оквиру парцеле.

-Детаљ обореног ивичњака приказати у графичком прилогу.

-Техничку документацију прикључка и паркинга, урадити сагласно стандардима, нормативима, препорукама и прописима који важе у овој области.

Приликом грађења градских саобраћајница (односе се и на колско-пешачке прилазе и површине намењене за стационарни саобраћај) поштовати следеће:

-колско пешачки прилаз може се градити са асфалтном коловозном конструкцијом која мора имати минималне слојеве:

-доњи носећи слој од шљунковито-песковитог материјала..... 25 cm

-механичку стабилизацију од дробљеног камена материјала 0-31.5 mm.....10 cm

-асфалт-бетон....5 cm

Завршни слој коловозне конструкције може бити и од префабрикованих фабричких коцки, бетонских плоча, камених коцки или плоча, постављених на слоју песка или цементног малтера.

Оивичење саобраћајнице се може радити од бетонских сивих или белих ивичњака 18/24 или 20/24 cm.

Промена типа оивичења коловоза обавезно радити применом прелазног ивичњака минималне дужине 0,4 m.

Извод из Плана генералне регулације градског насеља Ћуприја:

Општа правила уређења и правила грађења површина и објеката остале намене

Обавезно је одводњавање атмосферских вода са парцеле.

Атмосферске воде са једне грађевинске парцеле је забрањено усмеравати према парцели суседа.

Атмосферске воде се одводе са парцеле слободним падом, риголама и каналима за прикупљање воде према сабирном окну атмосферске канализације, најмањим падом од 1,5%.

Уколико постоје услови за прикључење на систем комуналне инфраструктуре кишне канализације обавезно је поштовање услова прикључења према условима овлашћених комуналних предузећа и организација.

–Графички прилог: план саобраћаја

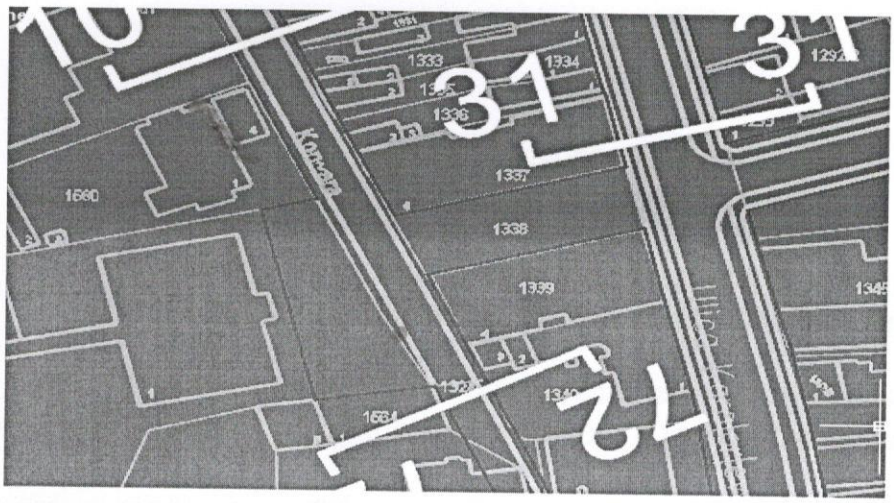

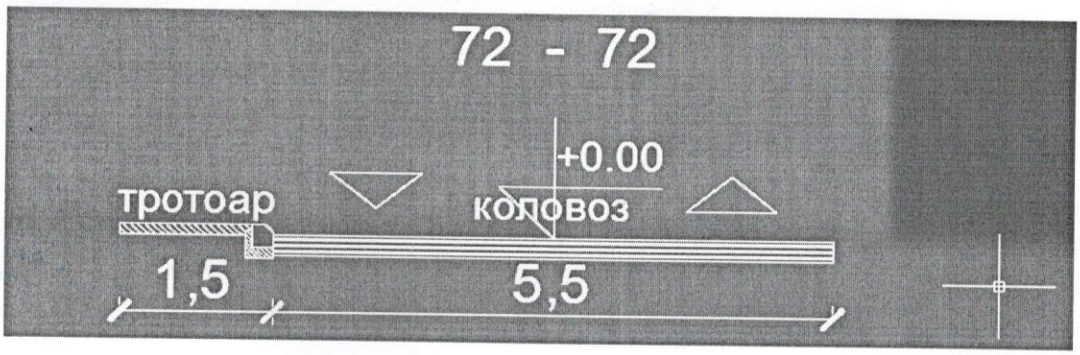

Подносилац захтева је у обавези приликом извођења радова:

-према приложеном идејном решењу – ситуацији у саобраћајном погледу због безбедности учесника у саобраћају на предметној саобраћајници и пешачкој површини, потребно је поставити привремену вертикалну саобраћајну сигнализацију према елаборату који би се односио на регулисање саобраћаја за време извођења радова а који је у складу према одредбама Закона, стандарда, норматива, квалитета и других прописа из области саобраћаја, те по завршетку радова јавног пута и друге јавне површине морају бити враћене у првобитно стање,

-изврши заштиту свих постојећих комуналних објеката,

-да све вишкове материјала уклони са јавних површина у што краћем року и омогући проходност саобраћајнице и тротоара,

-да обавести надлежну полицијску станицу у случају да се ремети нормално одвијање саобраћаја,

-Отпад настао услед извођења радова, извођач радова је дужан одмах уклонити и превести на депонију за ту врсту отпада.

Подносилац захтева је ОБАВЕЗАН да пре почетка радова прибави одобрење за издате техничке услове које издаје Управљач пута.

Пре почетка извођења радова Подносилац захтева је дужан да писмено обавести надлежну инспекцију и Управљача пута о почетку извођења радова.

Управљач пута ће извршити надзор над извођењем радова и проверу испуњености датих услова.

Подносилац захтева је ОБАВЕЗАН да након завршетка радова све површине доведе у првобитно стање у року од 30 дана од почетка радова . Квалитет изведених радова на коловозној конструкцији (завршни слој) мора да гарантује трајност од најмање две године од завршетка радова.

Подносилац захтева је дужан да ако у току извођења радоВа не може да испоштује неки од наведених услова, о томе писмено обавести Управљача пута искључиво пре него што изведе те радове .

Саставили:
виши сарадник за саобраћајнице и грађевинске објекте

Марија Завадил

Марија Завадил, инж.грађ.

Референт за саобраћај
Бобан Златановић

Бобан Златановић

Директор

Дејан Ристић, дипл.инж.ел.

ЈАВНО КОМУНАЛНО ПРЕДУЗЕЋЕ ЈАВНО 2014 ЋУПРИЈА

„ЕПС Дистрибуција" д.о.о. Београд
Огранак Електродистрибуција Јагодина
Јагодина, 7. јула 62, 35000 Јагодина, тел.: 035/221-455, факс: 035/226-148

ЕПС ДИСТРИБУЦИЈА

Број: 8F.1.1.0.0.09.05.-258981-19UPP

Јагодина, 29.08.2019.

"ASING-INVEST" DOO
35230 ЂУПРИЈА
Ул. КАРАЂОРЂЕВА број 38 локал 4

Одлучујући о захтеву инвеститора од 15.08.2019. године **"ASING-INVEST" DOO**, са адресом 35230 ЂУПРИЈА, улица КАРАЂОРЂЕВА број 38 локал 4 на основу члана 140. Закона о енергетици („Сл. гласник РС" бр. 145/14), 8 и 8б Закона о планирању и изградњи („Сл. гласник РС" бр. 72/09, 81/09, 64/10, 24/11, 121/12, 42/13, 50/13, 98/13, 132/14 и 145/14), издају се

УСЛОВИ ЗА ПРОЈЕКТОВАЊЕ И ПРИКЉУЧЕЊЕ

објекта: **ВИШЕПОРОДИЧНИ СТАМБЕНИ ОБЈЕКАТ**, класе 1112222, ЂУПРИЈА, улица РАДЕ КОНЧАРА бр. ББ, КОД СРЕДЊЕ МЕДИЦИНСКЕ ШКОЛЕ парцела број **1562/1**, К.О. ЂУПРИЈА ГРАД.

Овим условима оператор дистрибутивног система електричне енергије (у даљем тексту: ОДС) одређује место прикључења, начин и техничко-технолошке услове прикључења, место и начин мерења електричне енергије, рок прикључења и трошкове прикључења.

Инвеститор прикључка са орманом мерног места је ОДС.

На основу увида у идејно решење бр. од. копију плана за катастарску парцелу број 953-1-019/2019-341 од 13.08.2019.год., и извод из катастра водова, **издају се ови услови.**

1. **Услови које треба да задовољи објекат да би се могао изградити прикључак**

Неопходно је изградити: Средњенапонски кабловски вод 10kV, каблом XHE 49A 3x(1x150)mm² расецањем кабла 10kV између ТС 10/0.4kV "Нови дом" и ТС 10/0.4kV "Плажа" по принципу "улаз-излаз" за прикључење будуће трафостанице ТС 10/0.4kV "АСИНГ-ИНВЕСТ", 1x1000kVA са трасформатором снаге од 630kVA. Изградити нову трафостаницу ТС 10/0.4kV, 1000kVA са трасформатором снаге од 630kVA (МБТС или зидана). Од будуће трафостанице ТС 10/04kV "АСИНГ-ИНВЕСТ" изградити двоструки кабловски вод каблом PP00-A 2x(4x150)mm² у дужини од око 40 метара до КПК-а који ће се уградити споља на фасади објекта.

Напон на који се прикључује објекат: 0.4 kV

Фактор снаге: 0,95

Опис простора који је странка обавезна да обезбеди за смештај прикључка објекта: Подносилац захтева је у обавези да обезбеди простор за смештај прикључка објекта. Мерне ормане за колективно мерење сместити у ходнику зграде у улазима 1 и 2, приступачно за неометану манипулацију и очитавање бројила, шемирани према захтевима ЕД по ТП у коме ће се уградити мерни уређаји и нн прекидачи. Поред колективних мерних ормана уградити мерне ормане за погон лифта.

Остали услови које је странка обавезна да обезбеди за извођење прикључка:
Заштитне уређаје на разводној табли инсталације објекта прилагодити главним осигурачима на мерном месту и извести у складу са важећим техничким прописима.

Услови заштите од индиректног напона додира, преоптерећења и пренапона:
Заштиту од индиректног напона додира у објекту применити TN-C-S систем заштите, уз обавезну уградњу заштитних уређаја диференцијалне струје (ЗУДС) на РТ у сваком стану уз примену мера за изједначавање потенцијала. Као заштиту од преоптерећења на РТ у сваком стану уградити аутоматске осигураче-лимитаторе усклађене са осигурачима на мерном месту.

Услови постављања инсталације у објекту које је странка обавезна да обезбеди иза прикључка:

Заштитне уређаје на разводној табли (РТ) инсталације објекта прилагодити главним осигурачима

пресека 25 mm^2 одговарајућег типа. У РТ обезбедити прикључне стезаљке за увезивање фазни (L1, L2, L3) проводника, заштитног (PE) и неутралног (N) проводника.
Заштитне уређаје на разводној табли инсталације објекта прилагодити главним осигурачима на мерном месту и извести у складу са важећим техничким прописима.
Уколико странка жели непрекидно напајање својих уређаја неопходно је да обезбеди алтернативно агрегатско напајање истих, са обавезном уградњом одговарајуће блокаде од продора напона агрегата у ДСЕЕ.

2. Технички опис прикључка

Врста прикључка: индивидуални

Карактер прикључка: трајни

Место прикључења објекта: КПК-а на фасади објекта

Место везивања прикључка на систем: Будућа трафостаница ТС 10/0.4кВ "АСИНГ-ИНВЕСТ" будуће изводе у трафостаници обележити са бројем 1 и бројем 2 "ЗГРАДА АСИНГ" улаз 1 и улаз 2.

Опис прикључка до мерног места: Потребно је изградити двоструки кабловски вод каблом PP00-A 4x150mm^2 у дужини 40 метара од будуће трасфостанице ТС 10/0.4kV "АСИНГ ИНВЕСТ" до КПК-а (КПК-а са-два слога постоља 250А за уградњу у зид) који ће се уградити спољна на фасади вишепородичног стамбеног објекта. Од КПК-а до мерних ормана изградити унутрашњи прикључак каблом PP00-A 2x(4x150)mm^2. Унутрашњу инсталацију од мерних ормана до станова изградити каблом сагласно техничким прописима ЕД.

Опис мерног места: Мерни орман за колективно мерење уградити у ходнику зграде у улазу 1 и улазу 2, приступачно за неометану манипулацију и очитавање бројила, шемиран према захтевима ЕД по ТП. Поред мерног ормана за колективно мерење уградити засебан орман за смештај мерних уређаја за погон лифта, шемиран према захтевима ЕД по ТП.

Распоред мерних и заштитиних уређаја

РБ	Намена	Ком.	Максимална снага (kW)	Осигурачи		Бројило / мерна група
				Тип	Номин. струја (А)	
1	СТАНОВИ	42	11,04	Аутоматски	16	трофазно,2
2	СТАНОВИ	19	13,8	Аутоматски	20	трофазно,2
3	СТАНОВИ	5	17,25	Аутоматски	25	трофазно,2
4	СТЕПЕНИШНО СВЕТЛО	1	13,8	Аутоматски	20	трофазно,2
5	ЛИФТ	2	22,08	Аутоматски	32	трофазно,2
	Укупно ком:	69				

Мерни уређај: За мерење утрошене електричне енергије уградити директно ТРОФАЗНО електронско мултифункционално бројило са могућношћу двосмерене комуникације, која у свему мора да испуњава услове које је усвојио Стручни савет ЕПС-а у материјалу: "Функционални захтеви и техничке спецификације АМИ/МДМ система", а као доказ о испуњењу захтева стандарда за овај тип бројила морају постојати одговарајући атести који потврђују испуњење тражених захтева стандарда.

Бројило активне електричне енергије мора бити најмање класе тачности 1, односно индекса класе B, 3x230/400 V, 5 A. Бројило реактивне електричне енергије мора бити најмање класе тачности 3.

Заштитни уређаји: Нисконапонски једнополни аутоматски прекидачи (осигурачи), називне струје 16А, типа "С", прекидне моћи 6(10)кА.
Нисконапонски једнополни аутоматски прекидачи (осигурачи), називне струје 20А, типа "С" прекидне моћи 6(10)Ка.
Нисконапонски једнополни аутоматски прекидачи (осигурачи), називне струје 25А, типа "С" прекидне моћи 6(10)Ка.
Нисконапонски једнополни аутоматски прекидачи (осигурачи), називне струје 32А, типа "С" прекидне моћи 6(10)кА .
Управљачки уређај: интегрисан у мерном уређају

3. **Место испоруке електричне енергије**

Место испоруке електричне енергије: мерни орман, иза мерног уређаја.

4. **Основни технички подаци о ДСЕЕ на месту прикључења**

Електроенергетска опрема се димензионише на максимално дозвољену струју трофазног кратког споја 26kA. (за прикључење на 0,4 kV)

За елиминисање пролазног земљоспоја примењује се:

- земљоспојна заштита на изводном прекидачу са временом трајања до 0,5s.

Уколико рад уређаја странке проузрокује смањење квалитета електричне енергије другим корисницима, под условом да прекорачује емисионе нивое дозвољене Правилима о раду дистрибутивног система „ЕПС Дистирибуција" д.о.о. Београд, може странки да обустави испоруку електричне енергије све док се не отклоне узроци сметњи.

5. **Накнада за прикључење**

Обрачун накнаде за прикључење извршен је у складу са Методологијом за одређивање трошкова прикључења на систем за пренос и дистрибуцију електричне енергије („Сл. гласник РС", бр. 109/15), а у којој је дато детаљно образложење критеријума и начина одређивања трошкова прикључења објеката купаца на ДСЕЕ.

НАПОМЕНА:

Подносиоцу захтева признати део трошкова система настали због прикључења објекта у складу са тачком VI.2.3 Методологије за одређивање трошкова прикључења на систем за пренос и дистрибуцију електричне енергије.

Ако је због обезбеђења техничких услова прикључења, купац сносио трошкове изградње или сразмерно одобреној снази учествовао у изградњи електроенергетских објеката система истог или вишег напонског нивоа у односу на напонски ниво мреже на коју се објекат прикључује, трошкови прикључења се умањују за целокупни износ трошкова система насталих због прикључења обрачунатог у складу са тачком VI.2.2.

Процењена накнада за трошкове прикључења износи:

1	Трошкови прикључка:	7.695.227,38	РСД
2	Део трошкова система насталих због прикључења објекта:	0,00	РСД
	Укупно (без обрачунатог ПДВ):	7.695.227,38	РСД

6. **Рок за изградњу прикључка**

Планирани рок за изградњу прикључка је 60 дана по измирењу финансијских и других обавеза из уговора о изградњи прикључка на ДСЕЕ закљученог између странке и имаоца јавног овлашћења „ЕПС Дистрибуција" д.о.о. Београд. Уговором о изградњи прикључка се прецизно дефинише рок за изградњу прикључка.

7. **Захтев за прикључење**

Захтев за прикључење упућује надлежни орган у име странке. Уз Захтев се доставља документација из тачке 8.

По захтеву надлежног органа „ЕПС Дистрибуција" д.о.о. Београд издаје одобрење које је извршно даном доношења, а које садржи коначни обрачун трошкова прикључења.

Рок прикључења је 15 дана од дана подношења захтева надлежног органа ако су испуњени услови дефинисани овим документом.

8. **Додатни услови за прикључење објекта на ДСЕЕ**

Након исходовања грађевинске дозволе, приликом пријаве радова потребно је надлежном органу који спроводи обједињену процедуру електронски доставити попуњен, потписан и електронски оверен Уговор о пружању услуге за прикључење на ДСЕЕ који је достављен у прилогу ових услова.

Не вршити плаћање пре достављања попуњеног и потписаног Уговора о пружању услуге за прикључење на ДСЕЕ надлежном органу уз захтев пријаву радова и добијања пријаве

Странка се, након исходовања грађевинске дозволе, може директно обратити "ЕПС Дистрибуција" д.о.о. Београд, Огранак Електродистрибуција Огранак Електродистрибуција Јагодина ради закључивања уговора о исходовању инвестиционо-техничке документације.

Странка има право да по овлашћењу „ЕПС Дистрибуција" д.о.о. Београд изгради прикључак (део прикључка) о свом трошку. У овом случају је потребно да се странка, након исходовања грађевинске дозволе, директно обратити "ЕПС Дистрибуција" д.о.о. Београд, Огранак Електродистрибуција Огранак Електродистрибуција Јагодина ради закључивања новог Уговора којим ће бити дефинисана међусобна права и обавезе а који се разликује од понуђеног типског Уговора.

У случају одступања трошкова у односу на уговорену вредност неопходно је закључивање Анекса Уговора.

Прикључење објекта на ДСЕЕ се врши након измирења финансијских обавеза дефинисаних Уговором о пружању услуге за прикључење на ДСЕЕ /Анексом уговора о пружању услуге за прикључење на ДСЕЕ, завршетка изградње прикључка и достављања комплетне документације потребне за прикључење.

Документација потребна за прикључење објекта (доставља надлежни орган уз Захтев за прикључење):

9. Ови Услови имају важност 12 месеци уколико се у том периоду не исходују локацијски услови. У супротном, важе све време важења локацијских услова, односно до истека важења грађевинске дозволе.
10. Ови Услови обавезују „ЕПС Дистрибуција" д.о.о. Београд, Огранак Електродистрибуција Огранак Електродистрибуција Јагодина **само уколико у целости истоветној и идентичној садржини чине саставни део локацијских услова.**
11. Значење појединих израза

Место **прикључења објекта** на дистрибутивни систем електричне енергије је мест разграничења одговорности над објектима између ОДС и корисника система. Електроенергетск објекти до места прикључења су власништво ОДС, а објекти који се налазе иза места прикључењ су власништво корисника система. На месту прикључења се обавља испорука електричн енергије.

Мерно место је тачка у којој се повезује опрема за мерење испоручене електричне енергије.

Прикључак је скуп водова, опреме и уређаја којима се инсталација објекта крајњег купца физичк повезује са дистрибутивним системом електричне енергије, од места разграничења одговорност за предату енергију до најближе тачке на систему у којој је прикључење технички, енергетски правно могуће, укључујући и мерни уређај.

ПРИЛОЗИ:

- Диспозиција ормана на мерном месту
- Скица прикључка на ДСЕЕ

М.П. Директор огранка

Добрица Милошевић, дипл. инж. ел.

Доставити:

1. Служби за енергетику;
2. Писарници.

Dobrica Milošević 1392389203-0106964722245

Digitally signed by Dobrica Milošević
1392389203-01069647225
Date: 2019.09.05 13:32:58 +02'00'

Телеком Србија
Предузеће за телекомуникације а.д.

Београд, Таковска 2

ДЕЛОВОДНИ БРОЈ: 371257/3-2019
ДАТУМ: 10-09-2019
БРОЈ ИЗ ЛКРМ: 31
ДИРЕКЦИЈА ЗА ТЕХНИКУ
СЕКТОР ЗА ФИКСНУ ПРИСТУПНУ МРЕЖУ
СЛУЖБА ЗА ПЛАНИРАЊЕ И ИЗГРАДЊУ МРЕЖЕ КРАГУЈЕВАЦ
ОДЕЉЕЊЕ ЗА ПЛАНИРАЊЕ И ИЗГРАДЊУ МРЕЖЕ ЈАГОДИНА
НАРОДНОГ ФРОНТА БР.2, ЈАГОДИНА

ASING INVEST D.O.O.
Карађорђева 38
Локал4
Ћуприја

ПРЕДМЕТ: ТЕХНИЧКИ УСЛОВИ ЗА ПОТРЕБЕ ИЗРАДЕ УРБАНИСТИЧКОГ ПРОЈЕКТА ЗА ИЗГРАДЊУ СТАМБЕНЕ ЗГРАДЕ ЗА ВИШЕПОРОДИЧНО СТАНОВАЊЕ СУТ+ПР+ГАЛ+5С 67 СТАМБЕНИХ ЈЕДИНИЦА, НА КП.БР. 1562/1 КО ЋУПРИЈА-ГРАД, У УЛИЦИ РАДА КОНЧАРА У ЋУПРИЈИ

ВЕЗА: Захтев број 371257/1-2019

На основу вашег захтева за издавање техничких услова за потребе израде Урбанистичког пројекта за изградњу стамбене зграде за вишепородично становање Сут+Пр+Гал+5С 67 стамбених јединица, на кп.бр. 1562/1 КО Ћуприја-град, у улици Рада Кончара у Ћуприји, утврђено је да близу зоне планираних радова **постоје ТК инсталације**, па се сагласност издаје под следећим условима:

I ОПШТИ УСЛОВИ НА ЛОКАЦИЈУ ОБЈЕКТА

- На местима приближавања, паралелног вођења и укрштања нових инсталација са постојећим инсталацијама у свему поштовати важеће техничке прописе.
- Пројектант, а касније и извођач радова су у обавези да предузму све мере предострожности како не би дошло до угрожавања механичке стабилности и електричне исправности постојећих ТК инсталација.
- Да би се спречило угрожавање механичке стабилности и електричне исправности постојећих ТК инсталација и обезбедило нормално функционисање ТК саобраћаја, пројектант, а касније и извођач радова су у обавези да све грађевинске радове у непосредној близини постојећих ТК инсталација, **без обзира на њихову дубину**, предвиде и изводе искључиво ручним путем, без употребе механизације, уз

предузимање свих потребних мера заштите. Дубина постојећих ТК инсталација се не гарантује, будући да постоји могућност да је извршена денивелација терена.

- Уколико се врши бетонирање површине изнад постојећих ТК инсталација, предвидети и положити дуж трасе постојећих ТК инсталација цев Ø110mm (на дубини од 0,8m), уз одговарајуће мере заштите (слој песка и упозоравајућа трака). Крајеве цеви, који треба да буду ван бетониране површине, затворити заптивним чеповима.
- Уколико се врши денивелација терена, предвидети и изместити постојеће ТК инсталације на одговарајућу дубину (0,8m од коте терена) уз одговарајуће мере заштите (слој песка и упозоравајућа трака).
- У случају евентуалног оштећења ТК каблова и прекида ТК саобраћаја услед непажљивог и нестручног извођења радова, инвеститор односно извођач радова је обавезан да предузећу „Телеком Србија" а.д. надокнади целокупну штету по свим основама.
- Инвеститиор је дужан да се **најмање десет дана** пре почетка извођења радова на изградњи објекта, обрати Телекому посебним дописом, у коме треба да наведе број издате сагласности на локацију и датум издавања, и закаже обележавање постојећих ТК инсталација (ако их има). **Ова обавеза је предвиђена Законом о електронским комуникацијама („Сл. гласник РС", бр.44/2010), члан 45.** Истовремено, потребно је урадити 2-3 шлица по траси кабла ради утврђивања положаја постојећих инсталација.
- Пре почетка извођења радова потребно је, у сарадњи са надлежном службом Предузећа за телекомуникације „Телеком Србија" а.д.:

  1. Служба за мрежне операције Јагодина, контакт особа Ненад Радосављевић, тел: 035/240-000,
  2. Служба за планирање и изградњу мреже Крагујевац, Одељење за планирање и изградњу мреже Јагодина, контакт особа Горан Марковић, тел: 035/231-178,

  извршити идентификацију и обележавање трасе постојећих подземних ТК каблова у зони планираних радова (помоћу инструмента трагача каблова и по потреби пробним ископима на траси), како би се утврдио њихов тачан положај, дубина и евентуална одступања од траса дефинисаних издатим условима;
- Ако се планирани објекти граде на локацији на којој су градњом угрожене постојеће инсталације, инвеститор је дужан да се обрати Телекому Србија, ИЈ Јагодина за издавање техничких услова за њихову заштиту/измештање.
- Радови на заштити и обезбеђењу, односно радови на измештању постојећих ТК објеката и каблова, изводе се о трошку инвеститора. Обавеза инвеститора је и да регулише имовинско-правне односе и прибави потребне сагласности за будуће трасе ТК каблова, пре почетка радова на њиховом измештању.
- Приликом избора извођача радова на измештању постојећих ТК објеката и каблова водити рачуна да је извођач регистрован и лиценциран за ту врсту делатности и да буде са листе квалификованих извођача радова Предузећа за телекомуникације „Телеком Србија" а.д.
- Обавеза инвеститора је да извођачу радова, поред остале техничке документације, достави и копију издатих услова (текст и ситуације) и Техничко решење измештања, заштите и обезбеђења постојећих ТК објеката и каблова угрожених изградњом, на које је Предузећа за телекомуникације „Телеком Србија" а.д. дало своју сагласност. За непоступање по наведним условима инвеститор радова сноси пуну одговорност.

ЗАШТИТА КАБЛОВА КОЈИ СЕ НЕ ИЗМЕШТАЈУ:

1. Планираним радовима не сме доћи до угрожавања механичке стабилности и техничких карактеристика постојећих ТК објеката и каблова, ни до угрожавања нормалног

функционисања ТК саобраћаја и мора увек бити обезбеђен адекватан приступ постојећим кабловима ради њиховог редовног одржавања и евентуалних интервенција;

2. Пре почетка извођења радова потребно је, у сарадњи са надлежном службом Предузећа за телекомуникације „Телекома Србија" а.д.
   1. Служба за мрежне операције Јагодина, контакт особа Ненад Радосављевић, тел: 035/240-000,
   2. Служба за планирање и изградњу мреже Крагујевац, Одељење за планирање и изградњу мреже Јагодина, контакт особа Горан Марковић, тел: 035/231-178, извршити идентификацију и обележавање трасе постојећих подземних ТК каблова у зони планираних радова (помоћу инструмента трагача каблова и по потреби пробним ископима на траси), како би се утврдио њихов тачан положај, дубина и евентуална одступања од траса дефинисаних издатим условима;
3. Пројектант, односно извођач радова је у обавези да поштује важеће техничке прописе у вези са дозвољеним растојањима планираног објекта од постојећих ТК објеката и каблова;
4. **Заштиту и обезбеђење постојећих ТК објеката и каблова треба извршити пре почетка било каквих грађевинских радова** и предузети све потребне и одговарајуће мере предострожности како не би, на било који начин, дошло до угрожавања механичке стабилности, техничке исправности и оптичких карактеристика постојећих ТК објеката и каблова;
5. Грађевинске радове у непосредној близини постојећих ТК објеката и каблова вршити **искључиво ручним путем** без употребе механизације и уз предузимање свих потребних мера заштите (обезбеђење од слегања, пробни ископи и сл);
6. У случају евентуалног оштећења постојећих ТК објеката и каблова или прекида ТК саобраћаја услед извођења радова, извођач радова је дужан да Предузећу за телекомуникације „Телеком Србија" а.д. надокнади целокупну штету по свим основама (трошкове санације и накнаду губитка услед прекида ТК саобраћаја);
7. Уколико у току важења ових услова настану промене које се односе на ситуацију трасе – локацију предметног објекта, инвеститор/извођач радова је у обавези да промене пријави и затражи измену услова;
8. Ови технички услови важе годину дана од дана издавања. По истеку рока важности обавезно је подношење захтева за обнову техничких услова.

УКОЛИКО ПРЕДМЕТНА ИЗГРАДЊА УСЛОВЉАВА ИЗМЕШТАЊЕ ПОСТОЈЕЋИХ ТК ОБЈЕКАТА/ КАБЛОВА:

9. Уколико предметна изградња условљава измештање постојећих ТК објеката/каблова, **што је за овај објекат случај**, неопходно је урадити **техничко решење/пројекат измештања, заштите и обезбеђења постојећих ТК каблова** у сарадњи са надлежном Службом Предузећа за телекомуникације „Телеком Србија". Такво техничко решење, мора бити **саставни део пројекта за грађевинску дозволу или идејног пројекта уколико се објекат реализује по члану 145, а свакако део пројекта за извођење радова** за наведени објекат.
   Извод из пројекта који садржи поменуто Техничко решење са графичким прилогом и предмером и предрачуном материјала и радова, са издатим техничким условима треба доставити обрађивачу услова, ради добијања сагласности.

   Уколико се за предметне радове не ради пројекат за грађевинску дозволу, то не ослобађа инвеститора обавезе да изради техничко решење/ пројекат измештања, заштите и обезбеђења постојећих ТК каблова и да на њега тражи сагласност Телеком-а.

10. Радови на заштити и обезбеђењу, односно радови на измештању постојећих ТК објеката и каблова, изводе се о трошку инвеститора. Обавеза инвеститора је и да регулише имовинско – правне односе и прибави потребне сагласности за будуће трасе ТК каблова, пре почетка радова на њиховом измештању.

11. Уколико се за предметне радове не ради пројекат за грађевинску дозволу, а изградња условљава измештање постојећих ТК објеката у обиму који излази из обухвата постојећих грађевинских и употребних дозвола за ТК објекте, инвеститор је обавезан да уради Пројекат измештања ТК објеката са свим потребним сагласностима и условима за добијање употребне дозволе.

12. Измештање треба извршити на безбедну трасу, пре почетка радова на изградњи за коју се траже услови.

13. Приликом избора извођача радова на измештању постојећих ТК објеката и каблова водити рачуна да је извођач регистрован и лиценциран за ту врсту делатности и да буде са листе квалификованих извођача радова Предузећа за телекомуникације „Телеком Србија" а.д.

14. Обавеза инвеститора је да извођачу радова, поред остале техничке документације, достави и копију издатих услова (текст и ситуације) и Техничко решење измештања, заштите и обезбеђења постојећих ТК објеката и каблова угрожених изградњом, на које је Предузеће за телекомуникације „Телеком Србија" а.д. дао своју сагласност. За непоступање по наведеним условима инвеститор радова сноси пуну одговорност.

15. Инвеститор, односно извођач радова је у обавези да се најмање 15 (петнаест) дана пре почетка извођења радова на измештању, заштити и обезбеђењу постојећих ТК каблова, који се изводе пре грађевинских радова на изградњи предметног објекта, у писаној форми обратити Предузећу за телекомуникације „Телеком Србија" а.д, надлежној Извршној јединици у чијој надлежности је одржавање ТК објеката и каблова у зони планиране изградње, са обавештењем о датуму почетка радова и именима надзорног органа (контакт телефон) и руководиоца градилишта (контакт телефон).

16. Предузеће за телекомуникације „Телеком Србија" ће са своје стране одредити стручно лице ради вршења надзора над радовима на измештању, као и на заштити и обезбеђењу постојећих ТК каблова. Приликом извођења радова обавезно је присуство стручног надзора од стране Предузећа за телекомуникације "Телеком Србија" а.д.

17. По завршетку радова инвеститор/извођач радова је у обавези да у писаној форми обавестити Предузеће за телекомуникације „Телеком Србија" а.д. да су радови на изградњи овог објекта завршени. У случају када је инвеститор урадио пројекат измештања ТК објеката из тачке 11., инвеститор је обавезан да предузећу Телеком Србија достави сву потребну документацију неопходну за добијање употребне дозволе.

18. По завршетку радова на измештању ТК објеката/каблова потребно је извршити контролу квалитета извршених радова. Инвеститор је дужан да уз захтев за формирање комисије за контролу квалитета, достави техничку документацију изведеног стања, геодетски снимак и потврду Републичког геодетског завода о извршеном геодетском снимању водова, податке о представнику инвеститора и извођача радова који ће присуствовати раду комисије.

19. Инвеститор је у обавези да по завршетку радова на измештању ТК објеката/каблова изврши пренос основних средстава за новоизграђени део у корист Предузећа за телекомуникације „Телеком Србија" а.д, како би у складу са законом могло да се спроводи њихово редовно одржавање.

МОГУЋНОСТИ И УСЛОВИ ЗА ПРИКЉУЧЕЊЕ ОБЈЕКТА НА ПРИСТУПНУ МРЕЖУ ТЕЛЕКОМА

II УСЛОВИ ЗА КУЋНУ ТК ИНСТАЛАЦИЈУ

У складу са техничким могућностима Телекома Србије за дату локацију достављамо вам услове за израду техничког решења **на основу кога треба пројектовати и изградити кућну ТТ инсталацију.**

УСЛОВИ ЗА ТЕХНИЧКО РЕШЕЊЕ: Прикључење на GPON мрежу (Гигабитна пасивна оптичка мрежа), односно оптика до стана (FTTH)), подразумева следеће:

1. За разлику од до сада уобичајених начина решавања кућних инсталација, код овог решења **нису потребни бакарни DSL каблови унутар зграде као ни ITO ормани и реглете**. Пренос сигнала од Телекомове мреже до сваког стана врши се путем оптичког кабла као медија и **подразумева да је кућна инсталација у објекту урађена у складу са важећим стандардима структурног каблирања објеката**.
2. С обзиром да се ради о стамбеном објекту где су станови са једном или више соба (гарсоњере, једнособни, двособни станови), техничким решењем се предвиђа да се оптички кабл заврши у дневној соби и то на месту у близини планираног TV уређаја и рачунара. Оптички кабл се у стану завршава на Завршној Оптичкој Кутији (ZOK) са које се печ кордом повезује оптички модем.
3. На поменути модем се, путем UTP кабла, повезују рачунари и STB уређаји (један или више) који служе за пренос TV сигнала и за везу са TV уређајем. STB уређај је потребно да стоји у близини TV уређаја како би се што лакше међусобно повезали.
4. Модем и STB уређај су активни елементи и захтевају монофазни наизменични напон од 220V.
5. Пројектант, зависно од архитектонског решења, би требало да предвиди најпогодније место за завршетак оптичког кабла како би се везе са модемом и другим уређајима (рачунар и STB) остварили са што краћим кабловима.
6. Како се препоручује да ZOK и модем буду у дневној соби, пројектанту се препоручује да предвиди развод са UTP кабловима између соба (за стамбене јединице са више соба) и да поменуте каблове заврши на RJ45 утичницама. На овај начин се омогућава лакше повезивање рачунара и STB уређаја које се не налазе у истој просторији у којој је и модем.
7. ZOK у свакој стамбеној јединици повезати ребрастим цревом Ø16mm са уградном разводном кутијом димензија 150x150mm коју би требало планирати изнад улазних врата са спољне стране стана. Набавка и уградња ZOK (завршне оптичке кутије) је обавеза Телекома.
8. У приземљу или у подрумским просторијама зграде, на одговарајућем месту са кога је погодно повући успонске каблове, предвидети место за монтажу ODO ормана (оптички дистрибутивни орман) који представља тачку где се спајају оптички успонски каблови, оптички сплитери као и оптички кабл који повезује зграду са Телекомовом оптичком мрежом. ODO орман се монтира на зид и простор који је неопходно обезбедити је 700x600x300mm (ВхШхД). Висина монтаже доње ивице кабинета је на 1 до 1,2m од пода.

   Набавка и уградња ODO ормана као и сплитера је обавеза Телекома. У току пројектовања је неопходно дефинисати тачну позицију ODO ормана (приземље, подрумске просторије зграде или нека друга локација по предлогу пројектанта као што је наменска просторија за овај тип опреме). Простор у коме се налази ODO орман мора да буди приступачан радницима Телекома који раде на одржавању и на месту на коме неће бити изложен механичким оштећењима.
9. ODO орман треба уземљити применом посебног уземљивача у односу на громобранско и ЕЕ уземљење максималног отпора уземљења < 30 Ω, или ако објекат има темељне уземљиваче онда од ODO ормана до најближе сабирнице положити кабл P/F Ø16mm^2.
10. Ради обезбеђења континуитета положених црева, због провлачења оптичких каблова од ODO ормана до предвиђеног места ZOK-а у стану, на свакој етажи објекта предвидети

простор за уградњу уградне спратне кутије димензија 430x300x200 mm. Ове кутије морају имати могућност да се закључавају.

11. Спратна кутија представља место спајања хоризонталних и вертикалних негоривих ребрастих црева кроз које ће се провлачити оптички каблови као и место спајања успонског оптичког кабла са каблом који се провлачи од поменуте кутије до ZOK у стану. Од поменуте спратне кутије на свакој етажи пројектовати и положити по једно негориво ребрасто црево пречника Ø16mm до места уградње разводне кутије димензија 150x150mm са спољне стране стана. Од ове кутије па на даље се наставља континуитет постављања ребрастих црева до ZOK кутије.

12. Пројектовати и положити једно негориво ребрасто црево пречника Ø50mm од ODO ормана до последње спратне кутије (препорука да се са поменутом цеви изађе на кров због каснијег повезивања опреме која би се евентуално монтирала на крову). Поменуто ребрасто црево мора да уђе у спратне кутије на свакој етажи.

13. Набавка и уградња хоризонталних и вертикалних негоривих ребрастих црева од ODO ормана до спратних кутија као и од спратних кутија до планираног места ZOK-а у стану је обавеза инвеститора.

14. Спратне кутије би требало да имају отворе како би се вертикално ребрасто црево Ø50mm увело у кутију као и отворе за увод ребрастих црева која полазе од спратне кутије ка становима. Због лакшег провлачења каблова потребно је у сва ребраста црева увући FeZn жицу. Отвори са морају груписати на одређени начин како би се могла уградити Телекомова опрема. Радници Телекома ће дати предлог позиције отвора сагласно позицији која се оставља за њу.

15. Од ODO ормана до приводног ТК окна (МО) положити 2 PE цеви Ø40mm. Детаљи за полагање ових цеви дати су у поглављу

IV - ПОСЕБНИ ТЕХНИЧКИ УСЛОВИ ЗА ИЗГРАДЊУ ТК ПРИВОДА.

16. Сви оптички каблови који се користе у унутрашњој инсталацији зграде, (од ODO ормана па до завршне оптичке кутије (ZOK) у стану биће негориви (LSZH) по стандарду G.657A. Њих испоручује и уграђује Телеком о свом трошку. Такође, сва црева која се помињу морају бити негорива (LSZH) и њихова набавка и уградња је обавеза инвеститора.

17. За све информације око детаља техничког решења и брже реализације пројектне документације, стојимо вам на располагању (обратити се на тел: 035-231-178, Горан Марковић).

Рекапитулација међусобних обавеза по питању унутрашњих инсталација

Обавеза инвеститора је набавка и уградња негоривих црева одговарајућег пречника унутар стана, затим негоривих црева за вертикални и хоризонтални развод оптичког кабла унутар зграде као и набавка и уградња уградних спратних кутија и разводних кутија испред сваког стана.

Телеком ће, према захтевима корисника за услугама, кроз црева које је положио инвеститор провлачити оптичке каблове.

III УСЛОВИ ЗА ИЗГРАДЊУ ТК ПРИВОДА

1. Инвестиционо-техничка документација приводног ТК окна и PE цеви (пројекат, документација изведеног стања) мора бити урађена у складу са важећим прописима ЗЈПТТ и Законом о планирању и изградњи.

2. Инвеститор је у обавези да изради пројекат у складу са издатим условима. Након израде пројекта инвеститор је у обавези да исти достави на увид „Телекому Србија" а.д.,

Извршној јединици Јагодина, Одељење за планирање и изградњу мреже, Народног фронта бр. 2, Јагодина.

3. Приликом изградње пословних и стамбених објеката, по Члану 43 Закона о електронским комуникацијама, инвеститори су дужни да изграде пратећу инфраструктуру потребну за постављање електронских комуникационих мрежа, припадајућих средстава и електронске комуникационе опреме до просторија корисника, у складу са прописаним техничким и другим захтевима.

4. Забрањена је израда приводне ТК мреже, односно прикључење објекта на постојећу мрежу пре добијања грађевинске дозволе. Инвеститор је у обавези да обавести Телеком Србије о датуму техничког пријема објекта како би се благовремено обезбедило учешће представника Телекома у раду комисије у циљу провере испуњења захтеваних услова и ради провере исправности ТК инсталација.

5. Изградња приводног оптичког кабла до објекта је обавеза Телекома.

6. Инвеститор ће обезбедити надзор над извођењем свих радова на приступној ТК канализацији и о томе обавестити Телеком.

7. Телеком ће одредити стручно лице за праћење ових радова и о томе обавестити инвеститора.

8. Повезивање приводног ТК кабла са постојећом ТК мрежом, као и касније одржавање, врши искључиво Предузеће за телекомуникације „Телеком Србија" а.д., ИЈ Јагодина, а у складу са Општим условима за пружање услуга у фиксној телекомуникационој мрежи (без накнаде).

IV ПОСЕБНИ ТЕХНИЧКИ УСЛОВИ ЗА ИЗГРАДЊУ ТК ПРИВОДА

1. На катастарској парцели бр. 1562/1 КО Ћуприја-град, уградити једно монтажно или изградити зидано мини кабловско окно ТК канализације, типа МБ2, унутрашњих димензија 80x80x120cm (ШхДхВ) ближе улици где ће бити улаз-пролаз за објекат који се гради. Од планираног ТК окна (МО) до планираног ODO ормана кућне ТФ концентрације потребно је положити две PE цеви Ø40mm и у обе цеви увући жицу FeZn d=1,5mm.

2. Цеви које се полажу од планираног окна до ODO ормана, завршити на погодном месту на зиду заједниче просторије (ходник у приземљу или гаражни простор у сутерену...) где су доведене услонске цеви за ТТ инсталацију.

3. Планирано ТК окно (МО) као и 2 планиране PE цеви Ø40mm су **оријентационо приказани** на копији плана са ТК водовима која је дата у прилогу. **По Члану 43 Закона о електронским комуникацијама набавка и уградња пратеће инфраструктуре, која подразумева поменуто окно и цеви, потребне за постављање електронских комуникационих мрежа су обавеза инвеститора.**

4. При полагању PE цеви водити рачуна о углу савијања; полупречник кривине треба да износи минимално r = 2,3m, ради несметаног провлачења каблова. Место савијања цеви се не сме затрпати док надзорни орган не констатује да је кривина прописно изведена. У случају да не може да постигне наведени полупречник савијања, на месту кривине израдити ревизионо кабловско окно димензија 0.8x0.8x1m.

Телеком ће све монтажне радове, потребна мерења и испитивања, израду техничке документације изведеног стања и осталу опрему извести и испручити о свом трошку.

По завршетку радова на изградњи приводне ТК канализације, повезивању ODO ормана на мрежу Телекома као и повезивање ODO ормана са остатком кућне инсталације, потребно је, на захтев инвеститора, извршити квалитативни пријем радова од стране комисије састављене од представника Телекома и инвеститора.

Инвеститор је у обавези да уз захтев за квалитативни пријем приложи геодетски снимак трасе пратеће инфраструктуре потребне за постављање електронских комуникационих мрежа у електронској форми и потврду из катастра о извршеном снимању.

Услов за прикључење објекта на инфраструктуру је изградња недостајуће инфраструктуре „Телекома Србије" (полагање 2 PE цеви Ø40mm у телекомуникациони ров и делом кроз цев Ø110mm,од окна ПКО 45 до новог МО, у дужини од 100м као и провлачење оптичког кабла од постоје резерве у окну ПКО 47 до објекта, кроз будућу кабловску канализацију - укупна дужина кабла 300м). Закључење уговора о изградњи недостајуће инфраструктуре између инвеститора и „Телеком Србија" а.д. и изградња недостајуће инфраструктуре је претходни услов за прикључење објекта (испуњење додатних услова).

Пуштање у рад нових веза и сеоба, који су предмет издатих услова, биће извршено на захтев појединачних корисника, **по прикључењу објекта на приступну мрежу Телекома**.

Важност ове сагласности и услова је годину дана од дана издавања. Ако се у овом року не отпочне са градњом објекта исти се морају обновити.

Уколико у току важења издатих сагласности и услова настану промене, а које се односе на објекта, односно број телефонских прикључака, инвеститор је у обавези да настале промене пријави овој Извршној јединици и затражи измену истих.

У прилогу Техничких услова је УГОВОР о регулисању изградње недостајуће телекомуникационе инфраструктуре.

С поштовањем,

Шеф Службе за планирање и изградњу мреже Крагујевац

А. Сенић

Александар Сенић, дипл. инж.

Прилог: 1. Ситуација постојеће тт трасе
2. Ситуација планираног привода
3. Уговор о регулисању изградње недостајуће тк мреже

Telekom Srbija	Naziv objekta: postojeće stanje Asing invest	Razmera: 1:500	List: 1

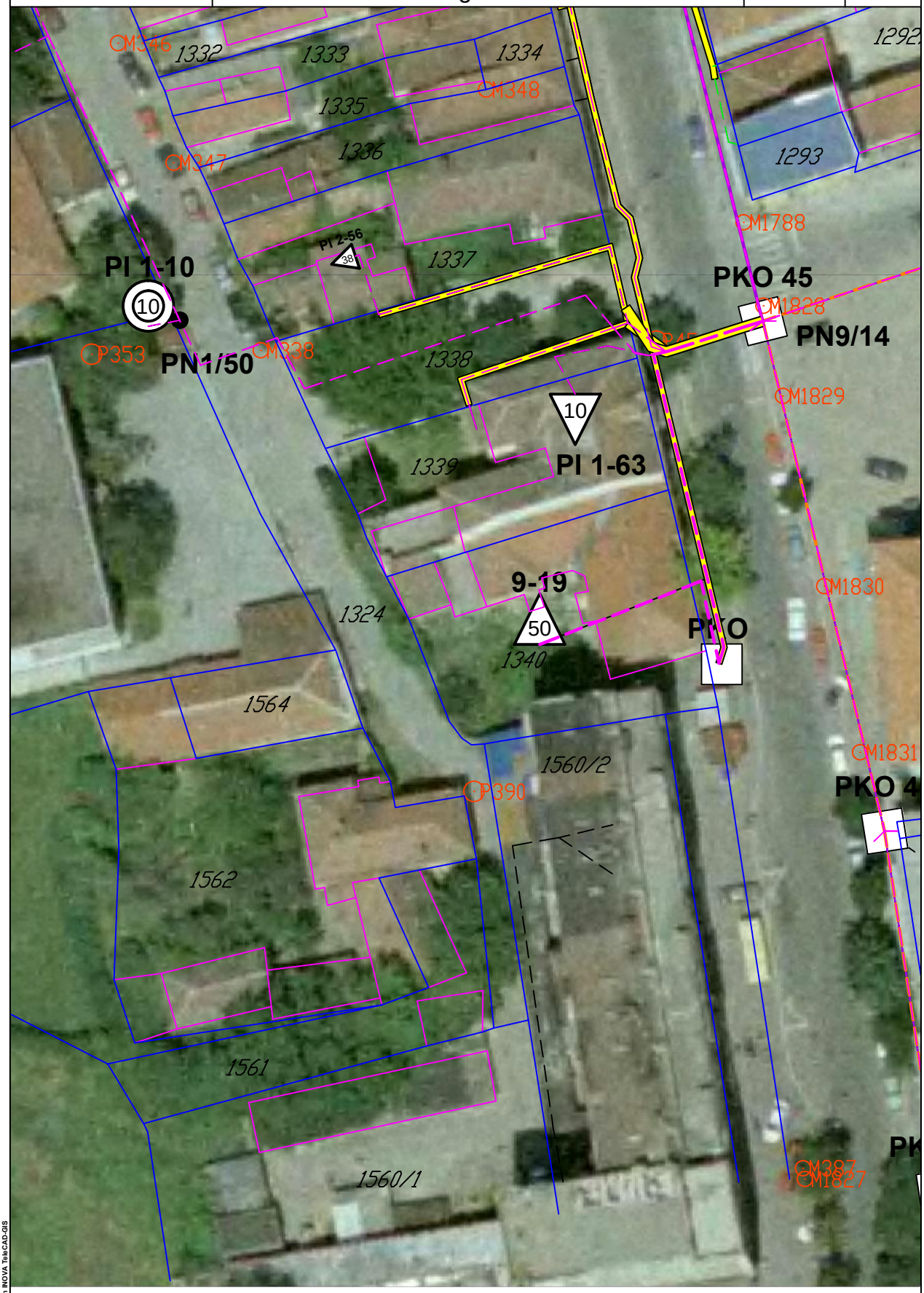

Generisano programom INOVA TeleCAD-GIS

Telekom Srbija	Naziv objekta: Orijentaciona situacija trase budućeg privoda	Razmera: 1:500	List: 1

Generisano programom INOVA TelecCAD-GIS

СРБИЈАГАС

’’ASING INVEST’’ d.o.o.
ул. Карађорђева 38, локал бр.4
35230 Ћуприја

Ваш број: / од 13.08.2019 год.

Наш број: 06-03-3/414-19

Датум: 20.08.2019. год.

ПРЕДМЕТ : **Технички-предходни услови за израду за израду урбанистичког пројекта за изградњу стамбене зграде за вишепородично становање Су+Пр+Гал+5С на кп бр 1562/1 КО Ћуприја Град у улици Раде Кончара**

У вези Вашег захтева за издавање техничких-предходних услова за израду урбанистичког пројекта обавештавамо Вас да на предметном подручју (у оквиру зоне урбанистичког пројекта) постоји изграђена дистрибутивна гасоводна мрежа и то:

- **дистрибутивни гасовод од полиетиленских цеви радног притиска МОР ≤ 4 bar пречника изграђен, са употребном дозволом и у функцији, што је приказано на ситуацији приложеној уз ове техничке услове.**

Траса гасовода дата у прилогу је информативног карактера и за израду документације и извођење радова користити званичне и ажурне податке о висинском и ситуационом положају изведених инсталација ЈП "Србијагас" из надлежног катастра подземних водова. Због могућег одступања података из катастра подземних водова од стања на терену, при извођењу радова неопходно је извршити пробне ископе ("шлицовања") ради утврђивања тачног положаја гасовода.

Потребно је гасовод третирати као стечену обавезу у простору и, у складу са:

– "**Законом о енергетици**" ("Сл.гласник РС", бр.145/2014) прописано да „енергетски субјект који обавља делатност транспорта, односно дистрибуције природног гаса дужан је да спроводи мере заштите у складу са законом којим се уређује цевоводни транспорт гасовитих и течних угљоводоника и дистрибуција гасовитих угљоводоника. Забрањена је изградња објеката који нису у функцији обављања енергетских делатности, као и извођење других радова испод, изнад или поред енергетских објеката, супротно закону, као и техничким и другим прописима" (чл. 323)

– "**Законом о цеводном транспору**" ("Сл.гласник РС", бр.104/209.) прописано да "у заштитном појасу цевовода не смеју се изводити радови и друге активности изузев пољопривредних радова дубине до 0.5 метара без писменог одобрења енергетског субјекта који обавља делатност транспорта, односно дистрибуције цевоводима. Енергетски субјект који обавља делатност транспорта, односно дистрибуције цевоводима издаје одобрење са условима за извођење радова у заштитном појасу цевовода, уколико утврди да у заштитном појасу цевовода постоје техничке могућности за извођење радова и других активности..... " (чл. 20)

– "**Законом о планирању и изградњи**" (Сл. гласник РС бр. 72/09 , 81/09 **- исправка**, 64/10 **- УС**, 24/11 , 121/12 , 42/13 **- УС**, 50/13 **- УС**, 98/13 **- УС**, 132/14 и 145/2014 "), односно Локацијским условима предвиђено је да се утврде могућности и ограничења градње на катастарској парцели **односно** на више катастарских парцела

- „**Правилником о условима за несметану и безбедну дистрибуцију природног гаса гасоводима притиска до 16 bar-а**“ (Сл. Гласник РС, бр. 86/15)

и Техничким условима за изградњу у заштитном појасу гасоводних објеката (датим у наставку текста**)**

Технички услови за изградњу у заштитном појасу гасоводних објеката

Дистрибутивни гасоводи од полиетиленских цеви радног притиска МОР ≤ 4 bar

1. Према *Правилнику о условима за несметану и безбедну дистрибуцију природног гаса гасоводима притиска до 16 bar* минимална дозвољена хоризонтална растојања подземних гасовода од стамбених објеката, објеката у којима стално или повремено борави већи број људи (од ближе ивице цеви до темеља објекта) су:

	МОР ≤ 4 bar (m)
Гасовод од челичних цеви	1
Гасовод од полиетиленских цеви	**1**

2. Према *Правилнику о условима за несметану и безбедну дистрибуцију природног гаса гасоводима притиска до 16 bar* минимална дозвољена растојања спољне ивице подземних челичних и ПЕ гасовода МОР ≤ 4bar са другим гасоводима, инфраструктурним и другим објектима су:

	Минимално дозвољено растојање (m)	
	Укрштање	Паралелно вођење
Гасоводи међусобно	0,20	0,40
Од гасовода до водовода и канализације	0,20	0,40
Од гасовода до вреловода и топловода	0,30	0,50
Од гасовода до проходнихканалавреловода и топловода	0,50	1,00
Од гасовода до нисконапонских и високонапонских ел.каблова	0,20	0,40
Од гасовода до телекомуникационих каблова	0,20	0,40

Од гасовода до водова хемијске индустрије и технолошких флуида	0,20	0,60
Од гасовода до шахтова и канала	0,20	0,30
Од гасовода до високог зеленила	-	1,50

Растојања из горе наведене табеле могу се изузетно смањити на кратким деоницама гасовода дужине до 2 m уз примену физичког обезбеђења од оштећења приликом каснијих интервенција на гасоводу и предметном воду, али не мање од 0,2 m при паралелном вођењу, осим растојања од гасовода до постројења и објеката за складиштење запаљивих и горивих течности и запаљивих гасова.

Подземно полагање гасовода није дозвољено у кругу опасног дела погона у којима се користе, прерађују и складиште експлозивне материје, а који су ближе уређени посебним прописима којима је уређена област експлозивних материја .

Није дозвољено паралелно вођење подземних водова изнад и испод гасовода.

Изградња нових објеката не сме угрозити стабилност, безбедност и поуздан рад гасовода

Заштитни појас гасовода је појас у коме се примењују посебне мере заштите гасовода. У зависности од притиска заштитни појас гасовода износи за ПЕ и челичне гасоводе МОП до 4бар по 1м на обе стране гасовода.

Оператор дистрибутивног система мора надзирати све радове трећих лица у заштитном појасу гасовода.

Трећа лица, приликом извођења радова у заштитном појасу гасовода морају прибавити посебну сагласност оператора дистрибутивног (гасоводног) система.

У заштитном појасу гасовода забрањено је садити дрвеће и друго растиње чији корени досежу дубину већу од 1 m, односно, за које је потребно да се земљиште обрађује дубље од 0,5 m.

ЛОКАЦИЈА МРС, МС И РС

Минимална хоризонтална растојања МРС, МС и РС од стамбених објеката и објеката у којима стално или повремено борави већи број људи су:

	МОР на улазу		
Капацитет m^3/h	**МОР ≤ 4 bar**	4 bar < МОР ≤ 10 bar	10 bar <МОР≤ 16 bar
до 160	**уз објекат (отвори на објекту морају бити ван зона опасности)**	3m или уз објекат (на зид или према зиду без отвора)	5m или уз објекат (на зид или према зиду без отвора)

МРС, МС, односно РС се могу поставити на зид или према зиду без отвора грађевинских објеката у кругу индустријских потрошача. При томе зид мора бити непропусан за гас и не сме имати отворе на минималној хоризонталној удаљености од 5 m на обе стране МРС.

МС са улазним притиском до 100 mbar може се поставити у заједничке просторије стамбених зграда под условом да су те просторије са природним проветравањем.

За станице капацитета до 160 m^3/h растојање МРС, МС, односно РС до кабловских прикључних кутија или електро ормана мора бити минимално 1 m без обзира на границе зона опасности.

Минимална хоризонтална растојања МРС, МС и РС од осталих објеката су:

<table>
<tr><td></td><td colspan="3">МОР на улазу</td></tr>
<tr><td>Објекат</td><td>МОР ≤ 4 bar</td><td>4 bar < МОР ≤ 10 bar</td><td>10 bar <МОР≤ 16 bar</td></tr>
<tr><td>Коловоз градских саобраћајница</td><td>3 m</td><td>5 m</td><td>8 m</td></tr>
<tr><td>Локални пут</td><td>3 m</td><td>5 m</td><td>8 m</td></tr>
<tr><td>Државни пут, осим аутопута</td><td>8 m</td><td>8 m</td><td>8 m</td></tr>
<tr><td>Интерне саобраћајнице</td><td>3 m</td><td>3 m</td><td>3 m</td></tr>
<tr><td>Јавна шеталишта</td><td>3 m</td><td>5 m</td><td>8 m</td></tr>
<tr><td>Извор опасности постројења и објеката за складиштење запаљивих и горивих течности и запаљивих гасова</td><td>10 m</td><td>12 m</td><td>15 m</td></tr>
<tr><td>Трансформаторска станица</td><td>10 m</td><td>12 m</td><td>15 m</td></tr>
<tr><td rowspan="5">Надземни електро водови</td><td colspan="3">0 bar < МОР ≤ 16 bar:</td></tr>
<tr><td colspan="2">1 kV ≥ U</td><td>Висина стуба + 3 m*</td></tr>
<tr><td colspan="2">1 kV < U ≤ 110 kV</td><td>Висина стуба + 3 m**</td></tr>
<tr><td colspan="2">110 kV < U ≤ 220 kV</td><td>Висина стуба + 3,75 m**</td></tr>
<tr><td colspan="2">400 kV < U</td><td>Висина стуба + 5 m**</td></tr>
<tr><td colspan="4">* али не мање од 10 m.
** али не мање од 15 m. Ово растојање се може смањити на 8 m за водове код којих је изолација вода механички и електрично појачана</td></tr>
</table>

Минимално хоризонтално растојање МРС, МС и РС од железничких и трамвајских пруга мери се од ближе шине, а растојање од јавних путева мери се од ивице коловоза.

За зидане или монтажне објекте МРС, МС и РС минимално хоризонтално растојање се мери од зида објекта.

За објекте МРС, МС и РС постављене на отвореном простору, са или без надстрешнице, растојање се мери од најближег потенцијалног места истицања гаса.

Технички услови за прикључење на дистрибутивни систем ЈП "Србијагаса" радног притиска МОР ≤ 4 bar

Обавештавамо Вас да постоји техничка могућност за прикључење планираног објекта на дистрибутивни гасоводни систем ЈП "Србијагаса", уз примену одговарајућих законских одредби и техничких правила.

Прикључење објеката биће извршено на најповољнијем месту у зони ширине катастарских парцела бр. 1562/1; 1562/2 и 1561/2 све у КО Ћуприја град дуж улице Раде Кончара (кп 1324 КО Ћуприја Град) на енергетски објекат ЈП „Србијагас“ пречника Ø 40 изградњом групног гасног прикључка пречника Ø 40.

Унутрашњу гасну инсталацију и прикључни гасовод пројектовати у свему у складу са:

– Правилником о условима за несметану безбедну дистрибуцију природног гаса госоводима притиска до 16 bar (*Сл. гласник РС", бр. 86/2015)*;

– Правилником о техничким нормативима за унутрашње гасне инсталације (Службени гласник СРС, број 20/1992 са изменама и допунама у броју 33/1992);

– Правилником о техничким нормативима за пројектовање, грађење, погон и одржавање гасних котларница (Службени лист СФРЈ, број 10/90 и 52/90);

– Интерним техничким правилима за пројектовање и изградњу гасовода и гасоводних објеката на систему ЈП "Србијагас" (Нови Сад, октобар 2009. год.).

Напомена:

По прибављању грађевинске дозволе, уколико Инвеститор жели да предметни објекат прикључи на дистрибутивни гасоводни систем ЈП "Србијагаса", потребно је, у складу са Законом о енергетици и Законом о планирању и изградњи, да се обрати ЈП "Србијагасу" Захтевом за одобрење за прикључење објекта на гасоводни систем ЈП "Србијагаса".

Након издавања Решења за одобрење за прикључење објекта на гасоводни систем ЈП "Србијагаса", потребно је да Инвеститор склопи Уговор о изградњи гасног прикључка са ЈП "Србијагасом" којим ће се регулисати међусобна права и обавезе.

Трошкови прикључења

Трошкови прикључења односно накнада (трошак) по мерном сету (МС) биће одређени сагласно Методологији и начину одређивања трошкова прикључка на систем за транспорт и дистрибуцију природног гаса (Сл. Гласник РС бр. 77/12), Одлуци о висини трошкова групног прикључка бр. 00-01/4854-4 од 30.07.2008.год. и Одлуци о висини трошкова типског прикључка бр. 01-01-6115 од 10.12.2015.год..

Посебне мере заштите изграђених гасовода при извођењу радова:

1. У појасу ширине по 3 m са сваке стране, рачунајући од осе гасовода на местима укрштања и паралелног вођења, предвидети извођење свих земљаних радова ручним ископом. На растојању 1 m до 3 m ближе ивице рова од спољне ивице гасовода, могуће је предвидети машински ископ у случају кад се пробним ископима ("шлицовањем") недвосмислено утврди тачан положај гасовода и кад машински ископ одобри представник ЈП "Србијагас" на терену.

2. Уколико на местима укрштања и/или паралелног вођења дође до откопавања гасоводне цеви и оштећења гасовода о овоме се хитно мора обавестити ЈП "Србијагас" ради предузимања потребних мера које ће се одредити након увида у стање на терену.

3. У случају оштећења гасовода, које настане услед извођења радова у зони гасовода, услед непридржавања утврђених услова, као и услед непредвиђених радова који се могу јавити приликом извођења објекта, инвеститор је обавезан да сноси све трошкове санације на гасоводним инсталацијама и надокнади штету насталу услед евентуалног прекида дистрибуције гаса.

4. Приликом извођења радова грађевинска механизација мора прелазити трасу гасовода на обезбеђеним прелазима урађеним тако да се не изазива појачано механичко напрезање гасовода.

5. Употреба вибрационих алата у близини гасовода је дозвољена уколико не утиче на механичка својства и стабилност гасовода.

6. У зони 5 m лево и десно од осе гасовода не дозвовољава се надвишење (насипање постојећег терена), скидање хумуса, односно промена апсолутне коте терена која је постојала пре извођења радова.

7. Приликом извођења радова у зонама опасности и код ослобођене гасоводне цеви потребно је применити све мере за спречавање изазивања експлозије или пожара: забрањено је радити са отвореним пламеном, радити са алатом или уређајима који могу при употреби изазвати варницу, коришћење возила који при раду могу изазвати варницу, коришћење електричних уређаја који нису у складу са нормативима прописаним у одговарајућим стандардима SRPS за противексплозивну заштиту, одлагање запаљивих материја и држање материја које су подложне самозапаљењу.

8. Инвеститор је обавезан, у складу са Законом о цевоводном транспорту гасовитих и течних угљоводоника и дистрибуцији гасовитих угљоводоника (Сл. гласник РС, бр. 4/2009), да 10 дана пре почетка радова у заштитном појасу гасовода, обавести ЈП "Србијагас" у писаној форми, како би се обезбедило присуство нашег представника за време трајања радова у близини гасовода.

Контрола спровођења мера из ових услова врши се о трошку Инвеститора. Рок важности овог документа је годину дана од дана његовог издавања.

Напомене:

-Уколико се приликом пројектовања и изградње не може обезбедити поштовање наведених услова потребно је предвидети ново решење заштите гасовода и/или само измештање гасовода. Ова заштита и/или измештање гасовода врши се под посебним условима који се дефинишу Уговором између Инвеститора и ЈП "Србијагас", који поред осталог дефинише обавезу Инвеститора да изради Пројекат заштите и/или измештања гасовода, на основу претходног обраћања од стране Инвеститора тзв. писмом о намерама.

-Контрола спровођења мера из ових услова врши се о трошку Инвеститора. Рок важности овог документа је годину дана од дана његовог издавања.

-Сагласно Одлуци о примени ценовника услуга, ЈП "Србијагас" бр. 00-01/658/2 од 28.06.2013. год., трошкови израде услова за израду урбанистичке документације износе 6.252,21 дин (без ПДВ-а).

Прилог:

1. Диспозиција гасовода на катастарским подлогама
2. Графички приказ зона опасности

С поштовањем,

за РЈ Дистрибуција Јагодина

_____

мр Ивица Стеванић , дипл.маш.инж.

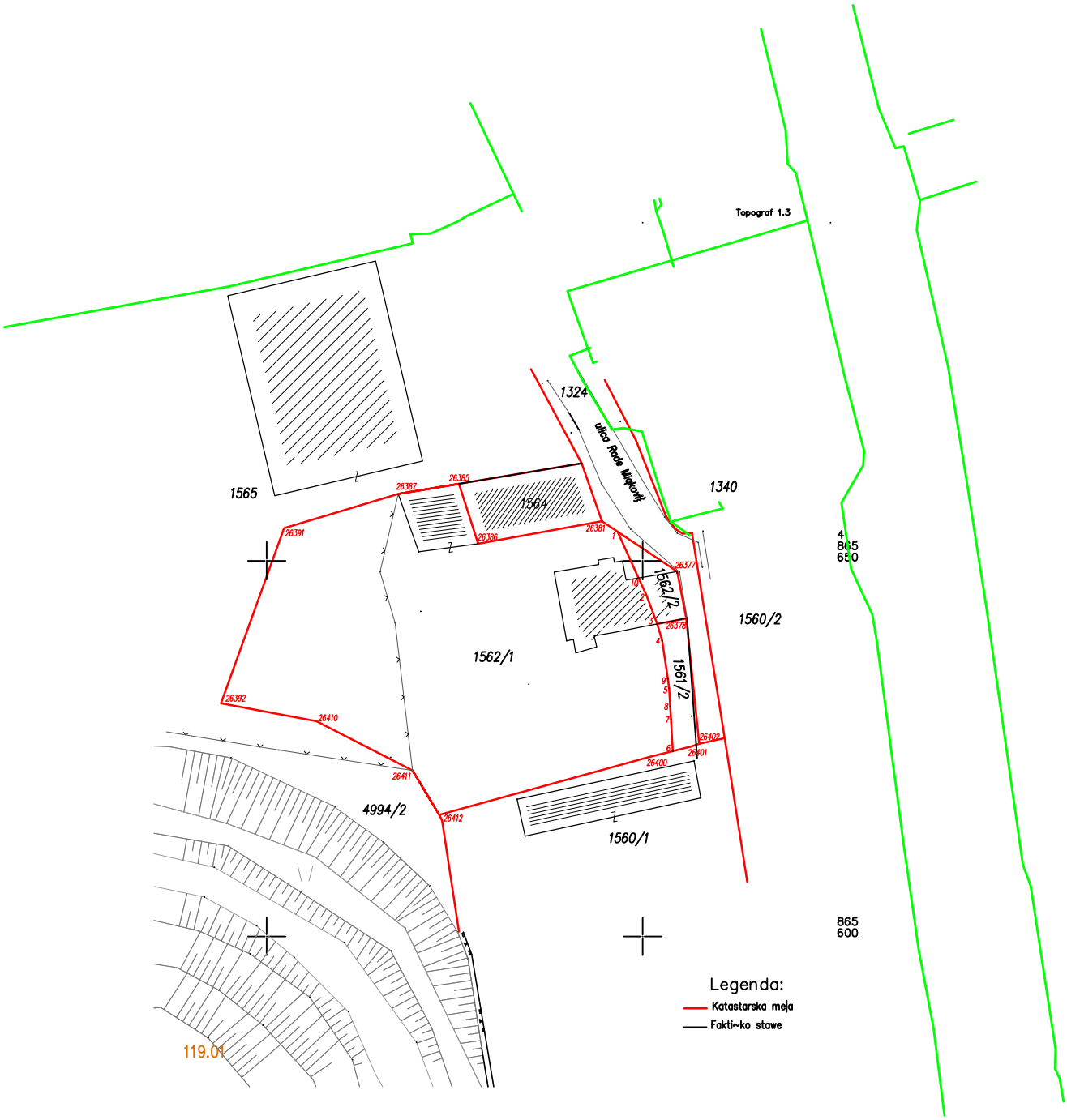

DISPOZICIJA GASOVODNIH OBJEKATA:

Distributivna gasovodna mreža mat. PE (MOPmax= 4 bar)

Прилог 1

Графички прикази зона опасности

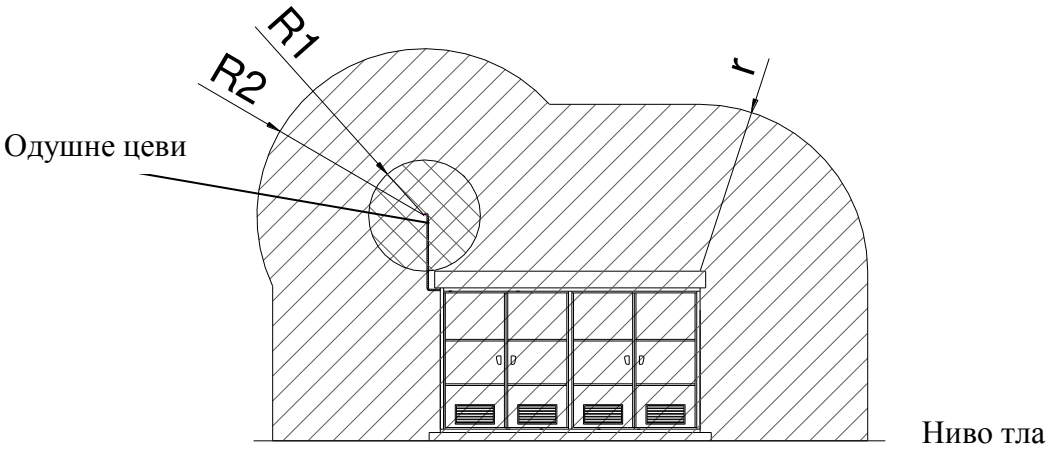

Слика 1: МРС: предњи изглед – капацитет станице > 160 m^3/h

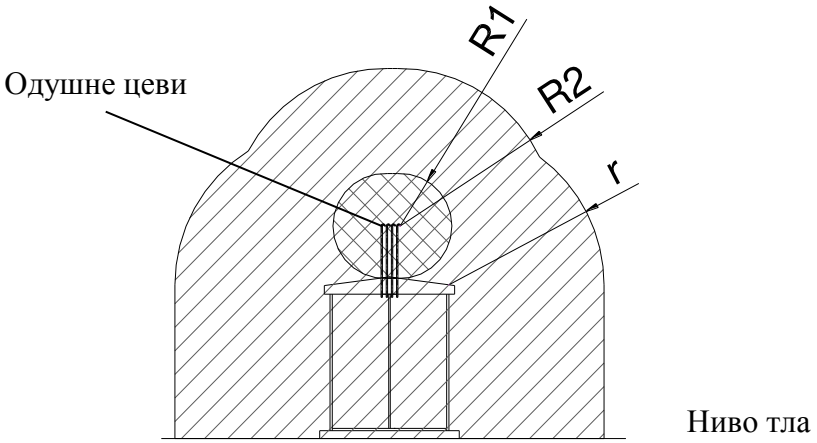

Слика 2: МРС: бочни изглед – капацитет станице > 160 m^3/h

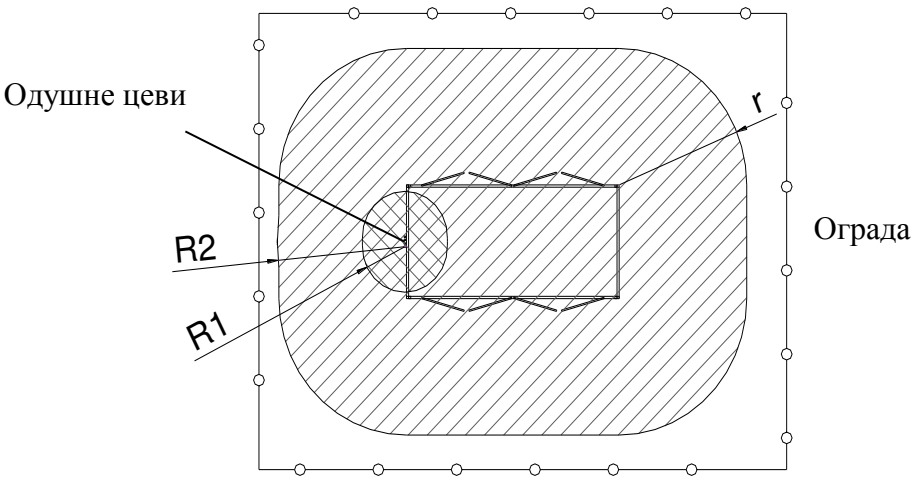

Слика 3: МРС: основа – капацитет станице > 160 m^3/h

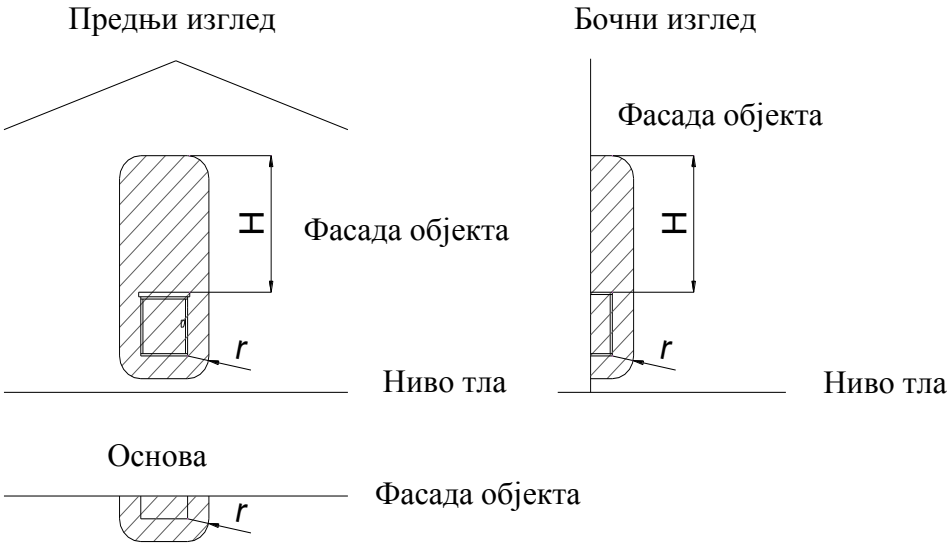

Слика 3: МРС: капацитет станице ≤ 160 m^3/h

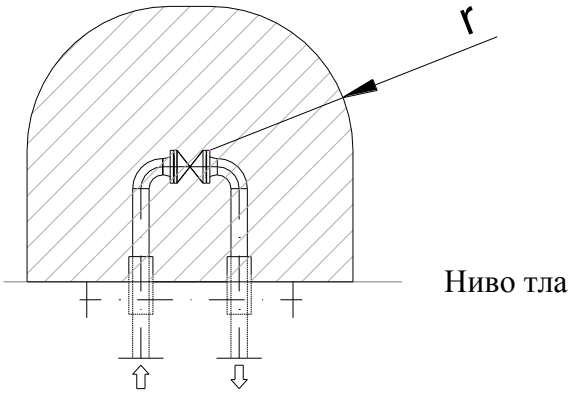

Слика 3: Противпожарна славина

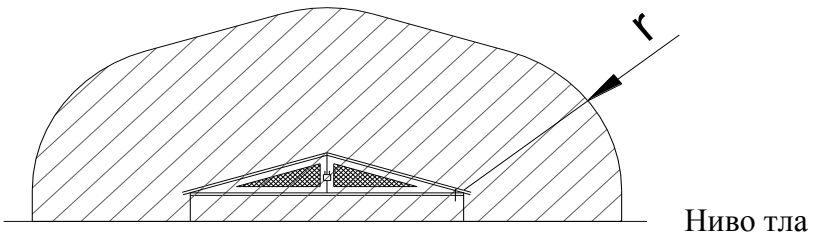

Слика 4: Противпожарни / секцијски шахт

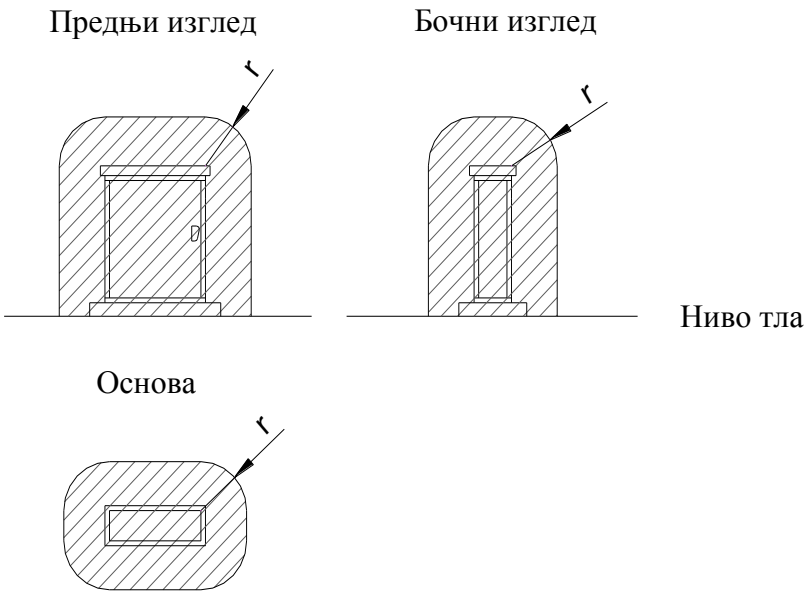

Слика 5: Одоризатор

Легенда:

Зона опасности од експлозије 1

Зона опасности од експлозије 2

Вредности R1, R2, H и r су дате у табелама 1, 2, 3 и 4.

Табела 1 (МРС):

	МОР на улазу								
Капацитет мерно регулационе станице m^3/h	МОР ≤ 4 bar			4 bar < МОР ≤ 10 bar			10 bar <МОР≤ 16 bar		
	R1	R2	r	R1	R2	r	R1	R2	r
	(m)	(m)	(m)	(m)	(m)	(m)	(m)	(m)	(m)
до 160	*	*	*	1	2	1	1	2	1,5
од 161 до 6000	1	2	1	1	3	1,5	1	3	2
преко 6001	1	3	3	1	3	3	1	3	3

* - видети Табелу 2

Табела 2 (МРС):

	МОР на улазу	
Капацитет мерно регулационе станице m^3/h	МОР ≤ 4 bar	
	H	r
	(m)	(m)
до 10	1	0,2
од 11 до 160	3	0,5

Табела 3 (противпожарна славина и шахт, секцијски шахт):

	МОР ≤ 4 bar			4 bar < МОР ≤ 10 bar			10 bar <МОР≤ 16 bar		
	R1	R2	r	R1	R2	r	R1	R2	r
	(m)	(m)	(m)	(m)	(m)	(m)	(m)	(m)	(m)
Противпожарна славина	-	-	0,6	-	-	0,7	-	-	1,0
Противпожарни / секцијски шахт	-	-	0,6	-	-	0,7	-	-	1,0

Табела 4 (одоризатор):

	МОР ≤ 16 bar
	r
	(m)
У сопственом кућишту	0,2
Унутар МРС	Према табели 1 и 2
На отвореном	Према табели 1 и 2

1.3. TEKSTUALNA DOKUMENTACIJA

U R B A N I S T I Č K I P R O J E K A T

k.p. br. 1562/1 KO Ćuprija-grad

1. POVOD I CILJ IZRADE URBANISTIČKOG PROJEKTA

Prema članu 60. Zakona o planiranju i izgradnji ("Službeni glasnik RS", br. 72/09, 81/09 - ispravka, 64/10 odluka US, 24/11 i 121/12, 42/13 - odluka US, 50/2013 - odluka US, 98/2013 - odluka US, 132/14, 145/14, 83/2018), Zakona o izmenama i dopunama Zakona o planiranju i izgradnji ("Službeni glasnik RS", br. 31/2019 od 29.04.2019. godine) "Urbanistički projekat se izrađuje kada je to predviđeno planskim dokumentom ili na zahtev investitora, za potrebe urbnističko-arhitektonskog oblikovanja površina javne namene i urbaniostičko arhitektonske razrade lokacija".
Povod za izradu Urbanističkog projekta na k.p. br. 1562/1 KO Ćuprija-grad po zahtevu Asing-Invest D.O.O., Karađorđeva br. 38, lokal 4, Ćuprija je rušenje postojećeg stambenog i pomoćnog objekta, oba prizemne spratnosti i izgradnja stambenog objekta za kolektivno stanovanje spratnosti Sut+Pr+5S+PS, prema Informaciji o Lokaciji izdatoj od strane Odeljenja za urbanizam, imovinsko pravne poslove i zaštitu životne sredine Opštine Ćuprija broj 350-348/2018-05-1 od 30.07.2018.godine.
Cilj izrade urbanističkog projekta je formiranje uslova koji će omogućiti uređenje na celoj parceli i izgradnju pomenutog stambenog objekta za kolektivno stanovanje prema uslovima datim u Planu generalne regulacije gradskog naselja Ćuprija ("Službeni glasnik opštine Ćuprija" br. 2/12 i 9/18).

2. PRAVNI OSNOV ZA IZRADU URBANISTIČKOG PROJEKTA

Pravni osnov za izradu plana čine:
- Zakon o planiranju i izgradnji ("Službeni glasnik RS", br. 72/09, 81/09 - ispravka, 64/10 odluka US, 24/11 i 121/12, 42/13 - odluka US, 50/2013 - odluka US, 98/2013 - odluka US, 132/14, 145/14, 83/2018), Zakona o izmenama i dopunama Zakona o planiranju i izgradnji ("Službeni glasnik RS", br. 31/2019 od 29.04.2019. godine).
- Pravilnik o sadržini, načinu i postupku izrade dokumenata prostornog i urbanističkog planiranja ("Službeni glasnik RS", br. 32/2019 od 03.05.2019. godine).

3. PLANSKI OSNOV ZA IZRADU URBANISTIČKOG PROJEKTA

Planski osnov za izradu Urbanističkog projekta je Plan generalne regulacije gradskog naselja Ćuprija ("Službeni glasnik opštine Ćuprija" br. 2/12 i 9/18). koji je u skladu sa ("Službeni glasnik RS", br. 72/09, 81/09 - ispravka, 64/10 odluka US, 24/11 i 121/12, 42/13 - odluka US, 50/2013 - odluka US, 98/2013 - odluka US, 132/14, 145/14, 83/2018).
Područje kome pripada k.p. br. 1562/1 KO Ćuprija-grad nalazi se na prostoru koji je definisan Planom generalne regulacije gradskog naselja Ćuprija ("Službeni glasnik opštine Ćuprija" br. 2/12 i 9/18) i nalazi se u Zoni naseljskog centra - prostorna celina 1.1 - uži centar.

4. GRANICE I OBUHVAT PODRUČJA

Urbanističkim projektom obuhvaćena je k.p. br. 1562/1 KO Ćuprija-grad koja se nalazi u Zoni naseljskog centra - prostorna celina 1.1 - uži centar. Gs=36-50stanova/ha (105-500 stanovnika/ha) "Planirana namena površine je stanovanje visokih gustina A2. Prema Informaciji o lokaciji, "delovi kp. br. 1561 i 1562 KO Ćuprija-grad predviđaju se za površinu javne namene- saobraćajnicu". U prethodnom periodu je izvršena preparcelacija ovih delova parcela, tako da oni pripadaju javnoj nameni i u vlasništvu su Opštine Ćuprija.

POSTOJEĆE STANJE:

Parcela br. 1562/1 KO Ćuprija-grad je površine 17 ari i 62m^2.

Na prostoru Urbanističkog projekta postoje:

1. Deo stambenog objekta br. 1 površine 106m^2
2. Pomoćni objekat br. 2 površine 47m^2

Oba objekta su u veoma lošem stanju i planirano je njihovo rušenje.

Predmetna parcela se nalazi u užem centru gradskog naselja, između parcela na kojoj se nalazi srednja medicinska škola spratnosti Pr+2S, Dom Vojske spratnosti Pr+4S i reke Ravanice koja na samoj granici sa predmetnom parcelom pravi prirodni meandr. U neposrednom okruženju (preko puta slepe ulice Rade Končara) nalazi se stambena zgrada spratnosti Pr+4S koji je dvostrano orijentisana - ka ulici Rade Končara i ka ulici Karađorđevoj, koja u prizemlju ima pasaž - prolaz koji povezuje ove dve ulice.

Manji deo parcele, neposrtedno oko postojećih objekata je popločana ili betonirana površina, a ostali, najveći deo je neuređena površina sa manjim delovima travnate površine.

Postojeći teren je neuređen i u blagoj denivelaciji u odnosu na ulicu Rade Končara i kejsku stazu oko reke Ravanice, tako da je neophodno nasipanje terena do projektovanih kota.

Kejska staza oko reke Ravanice je neuređena, delimično zarasla u korov i šiblje.

U neposrednom okruženju, na parceli br. 1564 KO Ćuprija-grad nalazi se stambeni objekat koji nije u upotrebi i koji je u veoma lošem stanju, sa napuklim zidovima i delimično urušenom krovnom konstrukcijom. Na katastarskoj parceli br. 1560/1 se nalazi objekat garaže za putničke automobile koji je u funkciji stambeno poslovnog objekta 1560/2 KO Ćuprija-grad.

Granice razrade Urbanističkog projekta date su u grafičkom prilogu. Prelomne tačke koje definišu parcelu date su u tekstualnom i grafičkom prilogu.

STATUS ZEMLJIŠTA I OBJEKATA

Vlasnik parcele br. 1562/1 KO Ćuprija-grad i objekata na njoj je:
Asing-Invest D.O.O., Karađorđeva br. 38, lokal 4, Ćuprija.

KOMUNALNA MREŽA-POSTOJEĆE STANJE:

VODOVODNA MREŽA:

Ulična vodovodna mreža je izgrađena u ulici Rade Končara, od azbestcementnih cevi prečnika Ø80mm. Ova cev nije deo gradske prstenaste mreže, već je grana koja se napaja vodom samo sa jedne cevi iz ulice Danila Dimitrijevića. Vodovodna cev je izgrađena do katastarske parcele br. 1338 KO Ćuprija-grad. Od ove cevi, za napajanje poslednje izgrađene stambene zgrade izgrađen je priključak od PE cevi prečnika Ø2". Trenutno vodosnabdevanje gradskog naselja Ćuprija je otežano i pritisci u vodovodnoj mreži variraju od 0.5 do 4.5 bara.

KANALIZACIONA MREŽA:

U ulici Rade Končara je izgrađena kanalizaciona mreža. Postojeći ulični kanalizacioni šaht je od predmetne parcele udaljen oko 12 metara i prečnika je Ø160mm.

ELEKTROMREŽA:

U bližem okruženju lokacije izgrađene su dve Trafostanice: TS 10/0.4kV "Novi dom" i TS 10/0.4kV "Plaža". Planirani objekat je potrebno priključiti na kabl između ove dve trafostanice.

TT MREŽA:

Na oko 100 metara od predmetne parcele (u ulici Karađorđevoj) nalazi se PKO 45 odakle će se planirani objekat povezati optičkim kablovima. Delimično će se, iz postojeće rezerve iz PKO 47 (udaljenja oko 300 metara) povezati kroz buduću kablovsku kanalizaciju.

GASOVODNA MREŽA:

U ulici Rade Končara izvedena je gasovodna mreža prečnika Ø40mm. Postojeća mreža se nalazi sa druge strane ulice, u neposrednoj blizini predmetne parcele.

5. NAMENA I KARAKTER PROSTORA

JAVNO GRAĐEVINSKO ZEMLJIŠTE
Površine od javnog interesa u okviru granice Urbanističkog projekta nema.

OSTALO GRAĐEVINSKO ZEMLJIŠTE
Površina predmetne parcele br. 1562/1 KO Ćuprija-grad pripada građevinskom zemljištu i u skladu je sa Planom generalne regulacije gradskog naselja Ćuprija ("Službeni glasnik opštine Ćuprija" br. 2/12 i 9/18).

6. PLANIRANA NAMENA POVRŠINA

Pravila građenja sadržana su u Informaciji o lokaciji broj 350-348/2018-05-1 od 30.07.2018. godine.
Predmetna parcela se nalazi u Zoni naseljskog centra - prostorna celina 1.1 - uži centar, u površinama stanovanja visokih gustina A2.
Dozvoljene su namene: stanovanje visokih gustina, usluge, poslovanje, javne službe, zelenilo, sport i rekreacija. Prateća namena može biti kao osnovna ili pretežna namena objekta.
Moguća je blokovska izgradnja, sa objektima na regulaciji, uz promenu urbane strukture ukrupnjavanjem parcela (što je slučaj sa predmetnom lokacijom), zavisno od karakteristika okolnih objekata i pretežne regulacije.
Što se tiče tipologije objekata, moguće je građenje objekata: slobodnostojećih, objekata u prekinutom nizu i objekata u nizu.

7. URBANISTIČKI POKAZATELJI ZA PREDMETNU PARCELU

	Po PGR-u, Zona naseljskog centra - prostorna celina 1.1 - uži centar	**Ostvareno**
MINIMALNA POVRŠINA PARCELE:	Za višeporodični slobodnostojeći objekat: 700m^2	1762m^2
MINIMALNA ŠIRINA FRONTA PARCELE:	Za višeporodični slobodnostojeći objekat: 16m	32.11m
HORIZONTALNA REGULACIJA:	Višeporodični objekti: - Prednjom građevinskom linijom u odnosu na građevinsku (3m prema ulici Rade Končara)	min 3.43m prema ulici Rade Končara
	- Minimalno odstojenje objekta od građevinske parcele za višeporodične slobodnostojeće objekte: min 2.5m	-min 2.5 prema severnom susedu (parcela br. 1565) - od 4.05m do 5.20m prema severnom susedu (parcela br. 1564) -3m prema južnom susedu (parcela br. 1560/1) -min 2.5 prema kejskoj stazi (parcela br. 4994/2)
MAKSIMALNA SPRATNOST I VISINA:	Višeporodični objekti: Pr+5S Kod maksimalne spratnosti, ako uslovi za maksimalnu visinu to dozvoljavaju, moguća je izgradnja dodatne povučene poslednje etaže sa obaveznim povlačenjem za min 1/3 širine objekta, pod uslovom da se koristi ravan krov ili kos krov malog	Planirana spratnost: Sut+Pr+G+5S+PS Objekat je nepravilnog oblika, uslovljen oblikom parcele. Povučeni sprat je planiran tako što je gabarit objekta povučen za 1/3 na traktovima koje formiraju stanovi na

	nadzitka (bez nadzitka, skriven atikom i bez korišćenja prostora pdo njim). Kod formiranja visokog prizemlja u visina koja omogućava formiranje galerije, u delu galerije koji nije orijentisan ka javnoj površini moguća je stambena namena.	nižim etažama. Na uglovima objekta gabarit povučenog sprata je planiran po sličnom merilu kao osnovno povlačenje. S obzirom da je u prizemlju objekta planirano parkiranje u dva nivoa, na koti terena i na koti +1,20, u delu objekta u kome je parkiranje na terenu visina objekta omogućava formiranje galerije koja je na tom delu i projektovana.
INDEKS ZAUZETOSTI GRAĐEVINSKE PARCELE:	Za višeporodične objekte: 70% (1233.40m^2)	59.41% (1046.90m^2)
OSTVARENA BRUTO POVRŠINA OBJEKTA:		BRGP NADZEMNIH ETAŽA: 7311.50m^2
PARKIRANJE:	Obavezan minimalni broj parking mesta je za stambene objekte: -1PM za svaki stan - za stambenu jedinicu površine veće od 80m^2 2PM Obavezan broj PM: 71	Broj stanova manjih od 80m^2: 55 Broj stanova većih od 80m^2: 8 55x1+8x2=55=16=71PM Ostvaren broj PM: 71 od toga 2PM za osobe sa invaliditetom
ZELENE POVRŠINE:	minimalno: 176.20m^2 (10%)	186.25m^2 (10.57%) u kontaktu sa tlom

ARHITEKTONSKI KONCEPT I POLOŽAJ NA PARCELI:

Planirani objekat je projektovan kao slobodnostojeći, u osnovi oblika nepravilne potkovice, uslovljenog gabaritom i oblikom parcele i u odnosu na objekte na susednim parcelama. Objekat je povučen u odnosu na ulicu Rade Končara kako bi se izbegao negativan uticaj stambenog objekta spratnosti Pr+4S na parceli preko puta ulice i kao bi se tom objektu omogućila bolja insolacija tokom cele godine. Objekat svojim višim etažama samo u manjem delu na jugoistočnoj strani prelazi preko građevinske linije (oko 35% širine ispada na uličnoj fasadi sa maksimalnim ispadom od 89cm). Gabarit objekta je uslovljen opredeljenjem da se iskoristi potencijal kejske staze pored reke Ravanice (koja trenutno nije uređena) i orijentacija ka jugozapadu na kojoj nema izgrađenih objekata. Takav gabarit je omogućio formiranje poluatrijuma i delimično intimnije stanove koji su orijentisani ka severu. Iz ulice Rade Končara je pešački i kolski pristup objektu. Pešaci pristupaju preko popločane staze koja je travnatom površinom odovojena od jednosmerne saobraćajnice kojom se pristupa parkiranju na nivou terena. Iz ulice Rade Končara se takođe pristupa otvorenoj garaži na dva nivoa, u suterenu i u prizemlju preko pristupnih rampi.

8. REGULACIJA I NIVELACIJA:

Koordinate prelomnih tačaka koje definišu područje Urbanističkog projekta:

	X	Y
1	7530146.660	4865653.890
2	7530150.480	4865645.450
3	7530151.950	4865641.600

8	7530153.670	4865630.660
4	7530152.580	4865639.380
5	7530153.530	4865633.040
7	7530153.770	4865628.920
6	7530154.024	4865624.666
9	7530153.340	4865634.300
10	7530149.460	4865647.700
26378	7530155.790	4865642.360
26381	7530144.590	4865655.280
26385	7530125.580	4865660.250
26386	7530128.120	4865652.280
26387	7530117.470	4865658.890
26391	7530102.280	4865654.340
26392	7530093.910	4865631.020
26398	7530146.170	4865640.470
26399	7530150.150	4865641.250
26400	7530150.880	4865623.880
26410	7530106.600	4865628.640
26411	7530119.390	4865622.090
26412	7530122.930	4865616.210

Planirani višeporodični objekat je slobodnostojeći, spratnosti Sut+Pr+G+5S+PS. Gabarit objekta, gra evinske linije i položaj objekta u odnosu na parcelu i objekte na susednim parcelma dat je u grafičkoj dokumentaciji. Granica parcele poklapa se sa regulacionom linijom ka ulici Rade Končara. Horizontalna regulacija definisana je regulacionim i građevinskim linijama kao i granicama građenja.

GRAĐEVINSKE LINIJE:
Građevinska linija data je na 3m od regulacione linje prema ulici Rade Končara i prema susednoj parceli na južnoj strani (br. 1560/1).

BOČNE GRANICE GRAĐENJA:
Prema ostalim parcelama građevinske linije su određene prema posebnim pravilima građenja iz Plana generalne regulacije gradskog naselja Ćuprija ("Službeni glasnik opštine Ćuprija" br. 2/12 i 9/18).

VISINSKA REGULACIJA:
Planirani objekat je spratnosti Sut+Pr+G+5S+PS, prema posebnim pravilima građenja iz PGR-a. Povučeni sprat je planiran tako što je gabarit objekta povučen za 1/3 na traktovima koje formiraju stanovi na nižim etažama. Na uglovima objekta gabarit povučenog sprata je planiran po sličnom merilu kao osnovno povlačenje.
S obzirom da je u prizemlju objekta planirano parkiranje u dva nivoa, na koti terena i na koti +1,20, u delu objekta u kome je parkiranje na terenu visina objekta omogućava formiranje galerije koja je na tom delu i projektovana.

NIVELACIJA:
Nivelaciono rešenje uslovljeno je niveletama planirane saobraćajnice - ulice Rade Končara i prilagođ avanjem nivelacije postojećeg terna koje je u blagoj depresiji.

9. NAČIN UREĐENJA SLOBODNIH I ZELENIH POVRŠINA

Prema posebnim pravilima uređenja iz PGR-a, minimalan procenat travnatih (zelenih) površina u kontaktu sa tlom je 10%.

Travnate površine su oformljene između kolske i pešačke površine na ulazu u objekat, prema susednoj parceli br. 1564, kao prostor koji odvaja površine sa različitim funkcijama, zatim većim delom prema južnom susedu i jednim delom prema kejskoj stazi. Na travnatim površinama planirano je nisko zimzeleno i listopadno rastinje. Obezbediće se 1-2% pada terena čime se omogućava normalna drenaža površinskih voda.
Pešačke i kolske komunikacije, kao i parking prostori na otvorenom će biti obrađeni betonskim kockama različitih materijalizacija na podlozi od peska koja omogućava poroznost i drenaža površinskih voda.

10. NAČIN PRIKLJUČENJA NA INFRASTRUKTURNU MREŽU

Prostor obuhvaćen ovim Urbanističkim projektom, kada je u pitanju povezivanje planiranog objekta na infrastrukturnu mrežu ne može se posmatrati izolovano u odnosu na okolni prostor. Shodno tome, infrastrukturna mreža na koju se priključuje planirani objekat vodi se okolnim saobraćajnicama i parcelama.
Uslovi priključenja na mrežu objekata komunalne infrastrukture - vodovod i kanalizaciju, telekomunikacionu i niskonaponsku mrežu dati su u Uslovima nadležnih preduzeća i priloženi u tekstualnoj dokumentaciji. Planirana infrastruktura je u skladu sa datim uslovima.

VODOVOD
Ulična vodovodna mreža je izgrađena u ulici Rade Končara, od azbestcementnih cevi prečnika Ø80mm. Ova cev nije deo gradske prstenaste mreže, već je grana koja se napaja vodom samo sa jedne cevi iz ulice Danila Dimitrijevića.
Za vodosnabdevanje planiranog objekta potrebno je postaviti novu vodovodnu cev koja bi se napajala sa vodovodne cevi iz ulice Danila Dimitrijevića i koja bi na drugom kraju bila priključena na vodovodnu cev u ulici Rade Končara čime bi se formirao kružni prsten. Moguća trasa nove vodovodne cevi je kroz parcele 1571/1, 1567/1, 1565, 1563 i 1562, sve KO Ćuprija-grad.
Za priključenje objekta na gradsku vodovodnu mrežu planiran je vodomerni šaht dimenzija 1.2x1.2m na rastojanju 1m od regulacione linije prema ulici Rade Končara. Prečnik priključka prema procenjenim količinama će biti min. Ø80mm. Objekat se štiti hidrantskom mrežom koja će biti povezana na uređaj za povećanje pritiska.

KANALIZACIJA
U ulici Rade Končara je izgrađena kanalizaciona mreža. Postojeći ulični kanalizacioni šaht je od predmetne parcele udaljen oko 12 metara i prečnika je Ø160mm. Planirani objekat će se preko kanalizacione cevi Ø160mm priključiti na postojeću kanalizacionu mrežu. Sa aspekta sigurnog odvođenja fekalnih voda i kasnijeg održavanja kanalizacione mreže unutar parcle je planirano više revizionih šahtova

ELEKTROMREŽA
Za priključenje planiranog objekta je neophodno izgraditi srednjenaponski kablovski vod 10kV, kablom HNE 49A 3x(1x150mm^2) rasecanjem kabla između TS 10/0.4kV “Novi dom” i TS 10/0.4kV “Plaža” po principu ulaz-izlaz za priključenje nove trafostanice. Nova trafostanica TS 10/0.4kV 1x1000kVA sa transformatorom snage 630 kVA će biti u prizemlju planiranog objekta, a od nje je planiran dvostruki kablovski vod kablom PP00-A 2x(4x150mm^2) do KPK na fasadi objekta.

TT MREŽA
Na oko 100 metara od predmetne parcele (u ulici Karađorđevoj) nalazi se PKO 45 odakle će se planirani objekat povezati optičkim kablovima. Delimično će se, iz postojeće rezerve iz PKO 47 (udaljenja oko 300 metara) povezati kroz buduću kablovsku kanalizaciju. Do PKO 45 je planiran vod od dve PE cevi prečnika Ø40mm, u kojima će se nalaziti optički kablovi koje će u objektu preko ODO ormana povezati sa unutrašnjim instalacijama.

GASOVODNA MREŽA
U ulici Rade Končara izvedena je gasovodna mreža prečnika Ø40mm. Postojeća mreža se nalazi sa druge strane ulice, u neposrednoj blizini predmetne parcele. Priključenje planiranog objekta će biti na najpovoljnijem mestu gasovodnom mrežom prečnika Ø40mm.

Svi priključci na infrastrukturnu mrežu dati su u grafičkom prilogu: 1.4.5 Plan infrastrukture.

11. SAOBRAĆAJNO REŠENJE

KOLSKI PRISTUP
Parcela k.p. br. 1562/1 KO Ćuprija-grad se nalazi u slepoj ulici Rade Končara iz koje je planiran kolski i pešački pristup. Kolski pristup parkiranju na nivou terena je omogućeno jednosmernom saobraćajnicom širine 260cm koja ima ulazni radijus od 3m, a izlazni radijus od 5m, prema uslovima JKP "Ravno". Pošto je parkiranje planirano u otvorenim garažama na nivou suterena i prizemlja tom prostoru se pristupa preko rampi nagiba 12%.

PEŠAČKI PRISTUP
Pešački pristup je omogućen preko popločane komunikacije širine 160cm koja je travantom površinom odvojena od kolske saobraćajnice. Ulaz u objekat je sa nivoa terena.

PARKIRANJE
Prema opštim pravilima uređenja i građenja površina, obavezan minimalni broj parking mesta je za stambene objekte:
-1PM za svaki stan
-2PM za stambenu jedinicu površine veće od 80m^2
Planirani objekat sadrži 55 stanova manjih od 80m^2 i 8 stanova većih od 80m^2.
Obavezan broj parking mesta je 71, koliko je i planirano, od toga 2 za osobe sa invaliditetom.

12. KRETANJE LICA SA POSEBNIM POTREBAMA

Pri projektovanju i realizaciji objekta primenjena su rešenja koja će omogućiti invalidnim i hendikepiranim licima neometano i kontinualno kretanje i pristup objektu u skladu sa Pravilnikom o tehničkim standardima planiranja, projektovanja i izgradnje objekta, kojima se osigurava nesmetano kretanje i pristup osobama sa invaliditetom, deci i starim osobama ("Službeni glasnik RS" br. 22/15)
U tu svrhu je projektovana adekvatna horizontalna i vertikalna komunikacija i 2 parking mesta za invalide.

13. MERE ENERGETSKE EFIKASNOSTI

Pod pojmom unapređenja energetske efikasnosti u zgradarstvu podrazumeva se kontinuiran i širok opseg delatnosti kojima je krajnji cilj smanjenje potrošnje svih vrsta energije. Zakon o planiranju i izgradnji ("Službeni glasnik RS", br. 72/09, 81/09 - ispravka, 64/10 odluka US, 24/11 i 121/12, 42/13 - odluka US, 50/2013 - odluka US, 98/2013 - odluka US, 132/14, 145/14, 83/2018), Zakona o izmenama i dopunama Zakona o planiranju i izgradnji ("Službeni glasnik RS", br. 31/2019 od 29.04.2019. godine) uvažava značaj energetske efikasnosti objekata. Obaveza unapređenja energetske efikasnosti definisana je u fazi projektovanja, izvođenja, korišćenja i održavanja (član 4.).
Pri projektovanju i izgradnji planiranog objekta primeniti sledeće mere energetske efikasnosti:
- Planirati izgradnju objekata kod kojih su primenjeni građevinski EE sistemi;
- Planirati energetski efikasnu infrastrukturu i tehnologiju
- Koristiti efikasne sisteme grejanja, ventilacije, klimatizacije, pripreme tople vode i rasvete, uključujući i korišćenje obnovljivih izvora energije koliko je to moguće
- Voditi računa o izboru adekvatnog oblika, pozicije i orijentacije
- Obezbediti visok stepen prirodne ventilacije i ostvariti što bolji kvalitet vazduha

- Planirati toplotnu izolaciju objekta primenom termoizolacionih materijala, prozora i spoljašnjih vrata kako bi se izbegli gubici toplotne energije
- Koristiti prirodne materijale i materijale neškodljive po zdravlje ljudi i okolinu, kao i materijale izuzetnih termičkih i izolacionih karakteristika
- ugraditi štedljive potrošače električne i toplotne energije
- Prilikom projektovanja, radova na rekonstrukciji i eksploataciji pridržavati se odredbi Pravilnika o energetskoj efikasnosti zgrada (“Službeni glasnik Rs”, broj 61/2011).

14. INŽENJERSKO GEOLOŠKI USLOVI

Predmetno područje spada u uslovno povoljne teren za čije korišćenje je potrebno izvršti preventivne geotehničke mere radi zaštite objekata od visok nivoa podzemne vode, poboljšanja svostava tla u zoni nasutog tla, kao i obezbećenja stabilnosti terena i objekta. ovi tereni obuhvataju širi prostor toka reke ravanice i pojedinačne manje i veće zone u području Plana generalne regulacije gradskog naselja Ćuprija ("Službeni glasnik opštine Ćuprija" br. 2/12 i 9/18).
Apsolutne kote terena u prostoru urbanističkog projekta kreću se u granicama od 119.75 do 120.00. nagib terena je u granicama od 1 do 2%. U području obuhvata urbanističkog projekta prilikom ranijih istraživanja nisu registrovani tragovi savremenih geodinamičkih procesa i pojava.

15. MERE ZAŠTITE ŽIVOTNE SREDINE

Na predmetnoj parceli nije dozvoljena gradnja koja može na bilo koji način ugroziti životnu sredinu, sam objekat ili funkcije na susednim parcelama.
U objektu se mogu obavljati samo delatnosti koje u redovnim uslovima ne zagađuju životnu sredinu iznad dozvoljenih granica. U daljoj razradi tehničke dokumentacije planirati arhitektonsko građevinske mere zaštite od buke, preterane odnosno prekomerne insolacije i vetra, propisanu hidro i termoizolaciju i planirati uoptrebu adekvatnih izolacionih građevinskih materijala.
Na kvalitet vazduha utiču emisije osnovnih zagađujućih materija iz stacionarnih izvora i emisije specifičnih zagađujućih materija poreklom iz izduvnih gasova motornih vozila.
S obzirom da u neposrednoj okolini, ako i na predmetnoj parceli nema industrijskih postrojenja, na kvalitet životne sredine ovog prostora, odnosno na kvalitet vazduha uticaj mogu imati saobraćaj i individualna ložišta o kotlarnice centralnog grejanja.
Objekat je planiran tako da je obezbeđeno dovoljno osvetljenosti i osunčanosti u svim stambenim prostorijama.
Planiran broj parking mesta je u skladu sa potrebnim kapacitetima, isključivo na pripadajućoj parceli.

16. MERE ZAŠTITE NEPOKRETNIH KULTURNIH I PRIRODNIH DOBARA

Predmetnu parcele nije utvrđena za prostorno kulturno-istorijsku celinu, ne nalazi se u okviru iste, ne uživa status celine pod prethodnom zaštitom, niti se nalazi u u njenom okviru. Takođe, nema n izaštićenih prirodnih dobara ili dobara koji uživaju prethodnu zaštitu, ugroženih ili endemičnih vrsta. U slučaju da se pri izvođenju zemljanih radova na podzemnim instalacijama i temeljenju objekta pronađu objekti ili predmeti od interesa za zaštitu, potrebno je sprovesti mere u skladu sa Zakonom.

17. SMERNICE ZA SPROVOĐENJE

Shodno odredbama članova 60.-64. Zakona o planiranju i izgradnji ("Službeni glasnik RS", br. 72/09, 81/09 - ispravka, 64/10 odluka US, 24/11 i 121/12, 42/13 - odluka US, 50/2013 - odluka US, 98/2013 - odluka US, 132/14, 145/14, 83/2018), Zakona o izmenama i dopunama Zakona o planiranju i izgradnji ("Službeni glasnik RS", br. 31/2019 od 29.04.2019. godine), ovaj Urbanistički projekat se izrađuje za potrebe urbanističko - arhitekonske razrade lokacije i osnov je za izdavanje Lokacijskih uslova.

18. TEHIČKI OPIS PLANIRANOG OBJEKTA:

OPŠTI PODACI O LOKACIJI OBJEKTA

Predmetna parcela se nalazi u užem centru gradskog naselja Ćuprija i svojom istočnom stranom se oslanja na ulicu Rade Končara. Sa jugozapadne strane lokacija se oslanja na kejsku stazu reke Ravanice koja na tom delu pravi prirodni meandr. Kejska staza nije valorizovana, neuređena je i delimično zarasla u korov i šiblje.

U neposrednom okruženju, sa istočne strane (preko puta slepe ulice Rade Končara) nalazi se stambena zgrada spratnosti Pr+4S koji je dvostrano orijentisana - ka ulici Rade Končara i ka ulici Karađorđevoj, koja u prizemlju ima pasaž - prolaz koji povezuje ove dve ulice.

Sa severne strane, orijetnisana ka ulici Rade Končara se nalazi parcela br. 1564 na kojoj se nalazi stambeni objekat prizemne spratnosti koji je iste površine kao i parcela. Stambeni objekat nije u upotrebi i u veoma lošem je stanju, sa napuklim zidovima i delimično urušenom krovnom konstrukcijom. Sa severne strane je još jedna parcela, br. 1565 na kojoj se nalazi objekat Srednje ekonomske škole sa objektom škole spratnosti Pr+2S.

Sa južne strane, na katastarskoj parceli br. 1560/1 se nalazi objekat garaže za putničke automobile koji je u funkciji stambeno poslovnog objekta 1560/2 KO Ćuprija-grad.

Na parceli postoji deo stambenog objekta br. 1 površine 106m^2 (nakon izvršene preparcelacije) i pomoćni objekat br. 2 površine 47m^2. Svi postojeći objekti se ruše. Teren je prilično ravan, ali je u sredini u blgoj depresiji u odnosu na ulicu Rade Končara i kejsku stazu.

KLIMATSKI USLOVI I ZONE SEIZMIČNOSTI

Lokacija se nalazi u drugoj građevinsko-klimatskoj zoni i VIII seizmičkoj zoni.

PREDHODNA ISTRAŽIVANJA

Predhodna istrazivanja nisu izvršena.

OBLIKOVNE, PROGRAMSKE I FUNKCIONALNE KARAKTERISTIKE

Projektovani stambeni objekat za kolektivno stanovanjeje planiran u jugozapadnom delu parcele kao slobodnostojeći, u osnovi oblika nepravilne potkovice, uslovljenog gabaritom i oblikom parcele i u odnosu na objekte na susednim parcelama. Objekat je povučen u odnosu na ulicu Rade Končara kako bi se izbegao negativan uticaj stambenog objekta spratnosti Pr+4S na parceli preko puta ulice i kao bi se tom objektu omogućila bolja insolacija tokom cele godine. Objekat svojim višim etažama samo u manjem delu na jugoistočnoj strani prelazi preko građevinske linije (oko 35% širine ispada na uličnoj fasadi sa maksimalnim ispadom od 89cm). Gabarit objekta je uslovljen opredeljenjem da se iskoristi potencijal kejske staze pored reke Ravanice (koja trenutno nije uređena) i orijentacija ka jugozapadu na kojoj nema izgrađenih objekata. Takav gabarit je omogućio formiranje poluatrijuma i delimično intimnije stanove koji su orijentisani ka severu.

Objekat je spratnosti Sut+Pr+G+5S+PS, udaljen je od granica sa susednim parcelama min. 2.50m.

Iz ulice Rade Končara je pešački i kolski pristup objektu. Pešaci pristupaju preko popločane staze koja je travnatom površinom odovojena od jednosmerne saobraćajnice kojom se pristupa parkiranju na nivou terena. Iz ulice Rade Končara se takođe pristupa otvorenoj garaži na dva nivoa, u suterenu i u prizemlju preko pristupnih rampi.

U suterenu i prizemlju (koje je na dva nivoa) je planirano parkiranje, ukupno 71 parking mesto.

U suterenu je pored parking prostora projektoavo i stepenište sa dva lifta, kao i jedna tehnička prostorija.

Prizemlje projektovanog objekta na vivou terena sadrži: ulazni prostor - vetrobran, stepenišni prostor, tehničku prostoriju, dok je koti 1.20 iznad kote terena projektovan parking prostor i trafostanica u istočnom delu objekta.

Na galeriji je, po želji investitora projektovan jedan veliki osmorosobni stan.

Na spratovima od 1. do 4. projektovani su isti tipovi stanova, pa su ti spratovi zapravo tipski. Sdarže po 13 stanova, po devet dvosobnih i po 4 trosobna stana. Trosdobni stanovi su projektovani

na najatraktivnijem delu, kao jugozapadnoj strani i sa pogledom na reku Ravanicu, kao i jedan na severoistočnom uglu objekta.
Peti sprat zbog povoljnijeg i atraktivnijeg položaja sadrži veće stanove: tri dvosobna, dva trosobna, dva četvorosobna i jedan petosobni stan.
Na povučenom spratu su projektovana dva stana, jedan četvorosobni i jedan petosobni. Stanovi su velikih površina, sa velikim i prostranim otvorenim terasama koje su uslovljene obaveznim povlačenjem poslednjeg sprata za min. 1/3 širine gabarita objekta.
Površina stanova, kao i ukupna površina objekat data je u tabelarnom prikazu.

KONSTRUKCIJA OBJEKTA

Objekat je projektovan u skeletnoj konstrukciji, sa armirano betonskim stubovima.
Međuspratna konstrukcija je od polumontažnih elemenata - Fert gredica sa armiranobetonskom ispunom 16+4cm, sa armirano betonskim gredama, stubovima, horizontalnim i vertikalnim serklažima (LMT tavanica). Objekat će biti temeljen na temeljnoj ploči. objekat je, zbog svoje veličine podlejen u dve lamele koje su odvojene dilatacijom.
Zidovi prizemlja, i viših spratova se zidaju glinenim blokom d=25cm u produžnom malteru 1:2:6. fasadni zidovi se zidaku "Klima" blokom debljine 20cm i završno oblažu termoizolacijom od EPS-a i kamene vune debljine 10cm.
Pregradni zidovi se zidaju šupljim blokom debljine 12cm u produžnom malteru 1:2:6.
Objekat je fundiran na armirano betonskim temeljnim trakama debljine 40cm, širine po grafičkoj dokumentaciji.
Krov objekta je projektovan kao kos krov, sa malim nagibom od 8°. Krovna konstrukcija je od drvene četinarske graće 2. klase, dok je krovni pokrivač je ravan lim.

MATERIJALIZACIJA OBJEKTA

Podovi u objektu su projektovani po sistemu plivajućeg poda. Preko betonske ploče na očišćenu i suvu podlogu, na mestima na kojima je neophodno premazuje sloj bitulita kao sredstvo za fiksiranje hidroizolacije. Nakon toga, na podlogu se polaže sloj bitumenske hidroizolacije debljine 4mm varenjem, sa preklopom, na celoj površini objekta.
Nakon ukljanjanja svog krupnog otpada, preko očišćene i suve podloge postavlja se termoizolacija u vidu ekspandiranog polistirena gustine 30kg/m^3 ili XPS-a u debljini od 3cm, dok se na podu prizemlja ugrađuje termoizolacija debljine 11cm. Preko polistirena postavlja se PVC folija d=0.2mm sa preklopom od min. 20cm i izvodi cementna košuljica debljine 4.5 do 6.5cm, u zavisnosti od položaja instalacija podnog grejanja.
Postavljanje cementne košuljice je proces mašinskog izlivanja smese portland cementa, agregata (pesak granulacije 0-4 mm) i vode na podnu osnovu kako bi se formirao čvrst i ravan sloj koji služi kao podloga za završni sloj poda. U košuljicu je potrebno ugraditi polipropilenska vlakna za veću elastičnost i čvrstoću po specifikaciji proizvođača. Oko svih obodnih zidova potrebno je ugraditi “Termosilent” traku d=5/100mm radi odvajanja košuljice od njih.
Nakon nivelisanja izvesti izravnjavanje (perdašenje) obezbeđujući ravnu i glatku površinu poda specijalnom rotirajućom mašinom (helikopterom). Po završetku obrade, košuljicu iseći po pragovima i odvojiti velike prostorije tako da veličina polja ne prelazi 25m^2. Nakon sušenja, koje traje oko 28 dana, podloga je spremna za postavku završnog poda. Vlažnost cementne košuljice ne bi trebalo prelaziti 2,5%.
<u>Završna podloga</u> se izvodi u zavisnosti od namene prostorija:
- u hodnicima, kuhinji, sanitarnim i pomoćnim prostorijama i komunikacijama postavljaju se keramičke (granitne) pločice d=10mm na sloju lepka debljine 5mm.
- u dnevnom boravku i sobama se postavlja laminatni parket 14-16mm na podlozi od polietilenske pene debljine 2mm ili lepka.
Preko košuljice se u sanitarnim prostorijama ugrađuje hidroizolacioni premaz na cemenentoj bazi, u dva sloja. Podlogu blago navlažiti i naneti vezivni prajmer. Nakon toga, nanosi se što širom četkom

na celoj površini poda i do 20 cm visine zida, kao i oko kupatilskih elemenata, na mestima koja mogu da dođu u kontakt sa vodom. Nakon 6-8 sati naneti drugi premaz upravno na prvi. Na spoju podova i zidova obavezna je ugradnja elastične vodonepropusne trake širine 10cm. Posle prvog premaza se utiskuje traka sa obe strane u obliku slova L i tako se obezbeđuje kvalitetan spoj hidroizolacije poda i zida. 24 sata nakon nanošenja drugog premaza mogu da se ugrađuju keramičke pločice.
Završnu obradu podova od keramičkih pločica izvoditi sa upuštenom fugom, u odnosu na zid, koja se ispunjava trajno elastičnim kitom. Na suticanju dva različita poda, izvesti podnu razdelnicu dim. 5/50/l mm od inoks čeličnog lima. Razdelnica se postavlja ispod plota vrata, ukoliko nije drugačije naznačeno u crtežima. Podove u sanitarnim prostorijama izvesti od podnih, mat glaziranih keramičkih pločica I klase. Na zidovima se postavljanjem keramičkih pločica u cementnom malteru sa otvorenom fugom 0.2-0.3cm, a u slogu fuga na fugu. Fuge popuniti fug-masom. Soklu izvesti od reda pločica h=7cm postavljenih na 0.3cm od poda. Fugu popuniti trajno elastičnim kitom. Podove izvesti u padu od 0.2% prema podnoj rešetki. Izbor pločica vrši projektant.
Postavljanje panela laminantnog poda obavlja se na sobnoj temperaturi od minimalno 18°C. Temperatura poda mora biti minimalno 15°C, a relativna vlažnost vazduha između 50 i 60%. Kao podloga postavlja se polietilenska pena d=2mm. Tokom postavljanja panela laminatnog poda ne treba provetravati prostoriju, a otvoreni paketi moraju se upotrebiti odmah i bez odlaganja.
Prilikom određivanja pravca u kome se laminatni pod postavlja treba uzeti u obzir uobičajena pravila tj. da izvor svetlosti i pod postaviti u istom pravcu. U prostorijama koje nisu pravougaonog oblika pravac postavljanja poda treba izabrati tako da se istakne estetski doživljaj i efekat prostorije. Daske se spajaju klik sistemom. Prilikom postavljanja treba se strogo pridržavati uputstva za ugradnju. Pošto je laminat podložan uticaju vlage, moraju se predvideti razmaci od 10-15 mm i to na sledećim mestima:
- kod svih zidova i ostalih fiksnih elemenata u prostoriji (cevi za grejanje, okviri vrata i sl.) kada je dužina prostorije preko 7 m - 1,4mm/m dužine prostorije
- ispod svih vrata i otvora u prostoriji
- kod svih tipova prelaza na drugu vrstu poda u povezanim prostorijama
- kod razmaka na podlozi
- razmak od 20 mm u slučajevima kad je prostorija duža od 10 m, a pod postavljen uzdužno kao i kod prostorija širih od 8m, a pod postavljen poprečno.

Svi razmaci biće skriveni lajsnama (zidnim ili podnim, prelaznim ili završnim). Podne lajsne se pričvršćuju na zid čeličnim štiftovima ili zavrtnjevima. Podne lajsne se pričvršćuju isključivo za zid, tako da postojeći razmak između laminatnog poda i zida ostane netaknut.

Zidovi i plafoni se mašinski malterišu krečno cementnim malterom d=1.5cm, po sledećem sistemu: Nabacivanje cementnog šprica preko zidnih površina, cementnim mlekom sa dodatkom oštrog prosejanog rečnog peska u razmeri 1:1. Pre špricanja zidne površine pokvasiti. Naneti sloj debljine 3-4 mm ne sme ispuniti spojnice. Nakon toga, postaviti vođice za izravnavanje površina. Krečno cementni mašinski malter naneti preko podloge, dugim ravnjačama vršiti izvlačenje i ravnanje. Omalterisane površine moraju biti ravne, bez preloma i talasa, a ivice oštre i prave. Malter kvasiti da ne dođe do brzog sušenja i „pregorevanja“." Kao sastavni deo ove pozicije podrazumeva se i postavljanje pocinkovanih ugaonih profila kao zaštitnika svih ivica koje se malterišu (prozorske špaletne, uglovi, stubovi, grede i sl.).
Zidovi i plafoni se nakon sušenja maltera gletuju glet masom u dva sloja sa šmirglanjem, brušenjem i čišćenjem, kao i kitovanjem manjih oštećenja i impregniranjem ako je potrebno. Nakon sušenja gletovane površine nanosi se podloga i disperzivna boja u dva sloja.
U sanitarnim prostorijama zidovi se oblažu keramičkim ili granitnim pločicama d=10mm u punoj visini sa otvorenom fugom d=2mm. Zidovi u kuhinjama se oblažu keramičkim pločicama d=8mm u visini od 0.85 do 1.60m. Pločice se postavljaju u cementnom malteru u slogu fuga na fugu. Fuge se ispunjavaju odgovarajućom fug masom, u zavisnosti od boje pločica. Betonske delove, pre postavljanja pločica, ohrapaviti da bolje prihvati cementni malter. Pre oblaganja pločicama, zidove na delu tuš kada je neophodno zaštiti hidroizolacionim premazom na cementnoj bazi u dva sloja. Fuge

se ispunjavaju odgovarajućom vododbojnom ili vodonepropusnom fug masom, u zavisnosti od tona pločica.
Sa spoljne strane, fasadni zidovi se oblažu termoizolacijom po sledećem sistemu i načinu ugradnje:
- Pre početka izvodjenja radova: sve fasadne površine se prethodno operu - otpraše, kako bi se obezbedila bolja prionljivost materijala (ukoliko se kontaktne fasade izvode na postojećim - starim objektima, obavezno se prekontroliše čvrstoća materijala na koji će se lepiti fasada, nosivost, njene neravnine i vlažnost. Ukoliko ima trošnih delova istih, oni se obavezno saniraju pre početka izvođ enja termo izolacionih fasadnih sistema).
- Postavljanje početnog aluminijumskog profila mehaničkim fiksiranjem za zid, čiji tip i vrsta zavise od sistema koji se izvodi na fasadi. Ovaj profil služi da obezbedi čvrsti završetak fasade odnosno da zaštiti donju ivicu termoizolacione ploče i omogući naleganje izolacionog materijala u horizontalnoj ravni, kao i da obezbedi okapavanje vode.
- Nanošenje lepka za lepljenje na ploče termoizolacionog sistema: u zavisnosti od vrste sistema koji se izvodi (EPS, EPS-P, kamena vuna), lepak se na ploče postavlja linijski po obimu, tačkasto po ivicama ploče i u sredini, kao i rebrastom gletericom u punoj površini ploče kada je podloga na koju se lepi apsolutno ravna. Bez obzira koja vrsta kontakne fasade se izvodi pravilo je da se na ploču ne sme staviti lepka manje od 40% površine ploče.
- Lepljenje ploča termoizolacionog sitema za osnovnu konstrukciju: ploče se polažu jedna do druge pritiskanjem ploče na prethodno zalepljenu ploču. Naredni red se postavlja smaknuto u odnosu na prethodni za polovinu dužine ploče.
- Pričvršćivanje ploča kontaktne fasade se vrši ankerisanjem tiplovima, vrstu i dužinu tipla treba odrediti prema vrsti podloge, izboru termoizolacionog sistema (u svemu prema preporukama proizvođ ača tiplova).
- Postavljanje ugaonih PVC profila, kao i okapnih PVC lajsni se vrši neposredno po početka utapanja staklene mrežice u lepak, koja se utapa u i sloj lepka koji se ravnomerno nanosi na površinu ploča; prilikom utapanja-utiskivanja staklene mrežice voditi računa da se mrežica izvede sa obaveznim preklopom od minimum 10cm. Zatim se nanosi drugi sloj lepka, a po potrebi i treći.
- Priprema podloge za završni sloj: pre pristupanju nanošenja završnog sloja, podlogu treba vizuelno prekontrolisati, i ukoliko ima potrebe izvršiti prethodna šmirglanja (ručno ili mašinski), a zatim izvršiti nanošenje odgovarajuće podloge za izvođenje završnog sloja (vrsta podloge zavisi od izbora – vrste materija koji će se izvesti u završnom sloju)
- Izrada završnog sloja fasade: na osušenu podlogu, nakon sušenja od minimalno 7 dana, prema uputstvu proizvođača, nanosi se završni sloj fasade - dekorativni silikatno silikatni malter granulacije 1.5mm.
Fasada se oblaže pločama ekspandiranog polistirena (EPS-a) i delimično kaemnom vunom d=10cm.
Područje sokla izvodi se odgovarajućim izolacionim pločama (izolaciona ploča za sokl EPS-P, EPS 035 PW/PB itd.). Umesto lepka, kao podloga za završni sloj na delu sokle nanosi se hidroizolacionioni premaz na cemenentoj bazi u koji se utiskuje mrežica. Sloj premaza je po debljini istovetan debljini lepka na ostalom delu fasade.

Tavanica je armiranobetonska ili LMT polumontažna, obrađena malterisanjem debljine 1.5cm, gletovanjem i bojenjem posnom bojom.

Krov je projektovan kao višeovodan, sa stolicama, subovima, rogovima i ostalim konstruktivmim elementima, dimenzionisanim po statičkom proračunu. Krovna konstrukcija je drvena, od sušene četinaraske građe II klase u svemu prema odredbama JUS U.D0.001 - Materijali za izradu drvenih konstrukcija i tehnički uslovi. Krovna konstrukcija je preko jastuka, venčanica i podmetača metalnim vijcima pričvršćena za međuspratnu konstrukciju. Sprovesti trajnu zaštitu drvne građe sa ciljem da drvo u eksploataciji bude trajno zaštićeno. Konstrukciju na svim vezama obavezno uklanfati.
Odvod vode sa krovova se vrši preko olučnih horizontala i vertikala.

Hidroizolacija u objektu je projektovana tako da svojim tehničkim karakteristikama omogućava zaštitu od: prodora vlage i vode u objekat, odnosno izolacije odcedne, kapilarne i vode pod pritiskom. Hidroizolacija pod prizemlja se vrši tako što se na očišćenu i suvu podlogu premazuje

sloj bitulita kao sredstvo za fiksiranje hidroizolacije. Nakon toga, na podlogu se polaže sloj bitumenske hidroizolacije debljine 4mm varenjem, sa prekolopom, na celoj površini objekta.
Horizontalna hidroizolacija terasa i mokrih čvorova se vrši hidroizolacionionim premazom na cemenentoj bazi, u dva sloja. Podlogu od cementne košuljice blago navlažiti i naneti vezivni prajmer. Nakon toga, nanosi se što širom četkom na celoj površini poda i do 20 cm visine zida, kao i oko kupatilskih elemenata, na mestima koja mogu da dođu u kontakt sa vodom. Nakon 6-8 sati naneti drugi premaz upravno na prvi. Na spoju podova i zidova obavezna je ugradnja elastične vodonepropusne trake širine 10cm. Posle prvog premaza se utiskuje traka sa obe strane u obliku slova L i tako se obezbeđuje kvalitetan spoj hidroizolacije poda i zida. 24 sata nakon nanošenja drugog premaza mogu da se ugrađuju keramičke pločice. U kupatilima, na položajima tuš kabina, zidovi se premazuju hidroizolacionim premazom u visini od 2m.

Stolarija i bravarija

Unutrašnja vrata:

Okvir vrata je od čamovog masivnog drveta, pričvršćen preko drvenih pakni u zid. Krilo je od drvenog okvira, duplo šperovano a ispuna je od natron saća. Površinska obrada: vrata se boje dva puta bojom za drvo u tonu po izboru projektanta, uz prethodno šmirglanje i zaštitno premazivanje. Okov: dve skrivene šarke, brava sa dva ključa. Prema zidu ugraditi "slepi" okvir od čamove građe. U sva vrata ugraditi dihtung traku od neoprenske gume po celom obimu.
Sav okov je od metala u tonu po izboru projektanta.
Vrata na kupatilima snabdeti mehanizmom za zaključavanje iz prostorije.
Sva drvena stolarija mora biti izvedena prema opisu, detaljima i uputstvima projektanta. Upotrebljeni materijal za izradu elemenata mora odgovarati i biti u skladu sa propisima JUS-a, a za one za koje JUS ne postoji, moraju posedovati ateste da odgovaraju nameni.
Izvođač je dužan da eventualni razmak štoka i zida popuni sunđerastom trakom ili nekim sličnim zaptivnim materijalom. Pokrivne lajsne na vratima sanitarnih čvorova profilisati prema keramičkim zidnim pločicama i ugraditi po završenom izvođenju keramičkih i molerskih radova. Sve mere proveriti na licu mesta pre proizvodnje.
Izvođač je dužan da pre početka proizvodnje, dostavi crteže detalja naručiocu i glavnom projektantu na overu. Prilikom izrade izvođačkih crteža i detalja izvođač se mora pridržavati projektovane zidarske i svetle mere pozicija unutrašnje bravarije. Svi definitivno izrađeni crteži i detalji moraju biti potpisani od strane izvođača, naručioca, glavnog projektanta i investitora.
Izvođač je dužan da dostavi naručiocu atestnu dokumentaciju izdatu od strane ovlašćenih organizacija za sve materijale koje će upotrebiti za izradu pozicija unutrašnje stolarije.
Gotovi uzorci unutrašnje stolarije i bravarije se moraju ispitati tj. atestirati po zahtevu investitora, prevashodno proveriti kvalitet u odnosu na kriterijume zaštite od buke.
Za svaku poziciju unutrašnje stolarije i bravarije izvođač je obavezan da izradi prototip. Pregled prototipova vrše predstavnik naručioca, investitora i glavni projektant. Izvođač je dužan da usvoji primedbe uočene prilikom pregledanja prototipova. Nakon usvajanja prototipova izvođač stiče pravo na serijsku proizvodnju.

Spoljašnja stolarija:

Sve pozicije spoljašnje stolarije se izvode od PVC profila u beloj boji. Svi otvori zastakljuju se niskoemisionim termoizolacionim dvoslojnim staklom 4+15+4mm punjenim argonom. Izrada-montiranje ugaonih spojeva se vrši pomoću zavarivanja i mehaničkih spojeva. Za pričvršćivanje držača stakla se ne smeju koristiti vidni zavrtnji. Kotve neće biti vidljive, a izrađene su od materijala koji u spoju sa čelikom ne korodira. Zatvaranje spojnica između građevinskih elemenata izvesti odgovarajućim izolacionim materijalom. Dimenzija spojnica ne sme biti veća od 1mm po širini i dubini. Svi elementi prozora i vrata moraju biti opremljeni odgovarajućim dihtung trakama od neoprenske gume po celom obimu i izrađeni tako da nemaju hladnih mostova. Prozori i balkonska vrata se otvaraju oko horizontalne i vertikalne ose. Za sve spojnice izvođač se obavezuje da uradi sve potrebne radioničke crteže i detalje i na njih dobije saglasnost naručioca i projektanta. Izvođač se obavezuje da napravi prototip fasadnih elemenata i izvrši proveru kvaliteta po pitanju dihtovanja od produvavanja i prodora vode, kao i da garantuje određene kriterijume zvučne i toplotne zaštite.

Ugrađeni građevinski elementi moraju ispunjavati propisane uslove u pogledu: produvavanja, vodootpornosti, osvetljenja i osenčenja, provetravanja toplotne i zvučne zaštite. Građevinski elementi ne smeju da propuštaju vodu u unutrašnjost prostorije. Pored toga, ugrađeni građevinski elementi moraju ispunjavati i sledeće uslove: funkcionalnost i trajnost, sigurnost na dejstvo vetra i mehaničke uticaje pri zastakljivanju, bezbednost u slučaju požara, pri rukovanju i čišćenju.
Spoljne prozorske klupice su od čeličnog platificiranog lima u beloj boji a unutrašnje podprozorske daske su od medijapana.
Zvučna izolaciona moć svih fasadnih prozora i vrata je P_{min}=34db. Svi elementi moraju biti osigurani od prodora svih vrsta atmosferilija. Poseban zahtev je da se primene horizontalni ili vertikalni odgovarajući profili istih širina, kako kod prozorskih, tako i kod fasadnih elemenata.
Svi elementi za kačenje i fiksiranje na armirano betonsku konstukciju su od čelika zaštićenog od korozije prema važećim propisima.
Sva bravarija mora biti izvedena prema opisu, detaljima i uputstvima projektanta. Upotrebljeni materijal za izradu elemenata mora odgovarati i biti u skladu sa propisima JUS-a, a za one za koje JUS ne postoji, moraju posedovati ateste da odgovaraju nameni.
Zazori između okvira građevinskih elemenata i ispune moraju biti toliki da sprečavaju njeno prskanje usled temperaturnih promena.
U pogledu bezbednosti u eksploataciji, građevinski elementi moraju biti tako izvedeni da se njihovi delovi ne mogu nepredviđeno odvojiti usled dejstva vetra ili skinuti pri rukovanju okovom. Vrata se moraju lako otvarati i zatvarati, pa se o tome mora voditi računa prilikom dalje obrade površina. Krila ne smeju ni na jednom mestu da zapinju. Okov mora da funkcioniše i da se može, po potrebi, lako demontirati. Izvođač je obavezan da uradi sve radioničke crteže i jedan prototip po nalogu naručoica i projektanta i po dobijanju saglasnosti da pristupi serijskoj proizvodnji.

Crna bravarija
Svi elementi crne bravarije moraju biti izvedeni prema opisu, detaljima i uputstvima projektanta. Upotrebljeni materijal za izradu elemenata mora odgovarati i biti u skladu sa propisima JUS-a, a za one za koje JUS ne postoji, moraju posedovati ateste da odgovaraju nameni.
Ograda na stepeništu i terasama je od čeličnih kutijastih profila i pločastog materijala. Kutijasti profili su dimenzija 50x15mm, a pločasti materijali dimenzija 50x8mm, zavareni za okvir ograde. Ograda se preko kutijastih profila i ankera pričvršćuje za podnu konstrukciju. Svi metalni delovi ograde se cinkuju, zaštićuju osnovnom bojom dva puta, kituju i šmirglaju radi dobijanja savršeno ravne podloge i boje završno bojom na vodenoj bazi u tamno sivom tonu.
Ograda na povučenom spratu je od sigurnosnog lameliranog stakla debljine 2x10mm.
Ograda na stepeništu se izvodi u vidu profila od pločastog materijala na koji se pričvršćuje rukohvat od hrastovog drveta, dim. 50x40mm, sa zaobljenim ivicama, završno obrađenog bezbojnim lakom.

Limarski radovi
Sve limarske radove - olučne horizontale i vertikale, strehe, okapnice, solbanke, opšivanje atika i prodora kroz krovnu ravan, odnosno svuda gde je to prikazano u projektu, izvesti od čeličnog plastificiranog lima d=0,6mm u beloj boji. Sve rubove, ivice i spojeve limova sa zidom silikonirati. Okapnice prepustiti 3cm od spoljnih ivica zidova.

SPOLJNA BUKA:
Lokacija objekta pored saobraćajnice sa tranzitnim i stacionarnim saobraćajem određuje zvučnu ugroženost objekta. Od strane okolnih objekata i tranzitnog saobraćaja može se smatrati da je maksimalni iznos buke koja ugrožava objekat oko 50 dB (Podatak uzet iz uporednih tabela nivoa buke u životnoj sredini – JUS U.J6.151. I JUS U.J6.029). Sa aspekta lokacije ne postoji neka druga zvučna opasnost.

UNUTRAŠNJA BUKA:
U toku upotrebe objekta ne proizvodi se buka većeg intenziteta pa je potrebna zvučna zaštita postignuta projektovanjem atestiranih unutrašnjih otvora, fiksnih pregrada i plivajućih podova.

INSTALACIJE I OPREMA U OBJEKTU

Objekat ima hidrotehničke instalacije, elektroenergetske, telekomunikacione i signalne instalacije, koje nisu obuhvaćene ovim projektom, već samo tehničkim opisom.

ETAPNOST GRADNJE:

Objekat je projektovan tako da se izvede u jednoj fazi, s tim da je investitor u mogućnosti da nakon završetka grubih građevinskih, odnosno građevinsko zanatskih radova napravi vremenski period sa privremenim zastojem u izgradnji.

PRIKAZ POVRŠINA OBJEKTA

SUTEREN

	Naziv prostorije	Pod	Zid	Površina (m^2)	Obim (m)
1	Garaža - otvoreni prostor	beton	silikatni malter	489.45	/
2	Stepenište	ker. pločice	disperzija	24.45	35.30
3	Tehnička prostorija	beton	silikatni malter	17.15	16.80
	ZATVORENA KORISNA POVRŠINA:			41.60	
	OTVORENA KORISNA POVRŠINA:			489.45	
	UKUPNA KORISNA POVRŠINA:			531.05	
	BRUTO POVRŠINA:			578.10	

PRIZEMLJE

	Naziv prostorije	Pod	Zid	Površina (m^2)	Obim (m)
1	Predprostor	ker. pločice	disperzija	14.20	15.60
2	Stepenište	ker. pločice	disperzija	24.60	35.50
3	Tehnička prostorija	ker. pločice	silikatni malter	15.15	15.35
4	Natkriveni parking	betonske kocke	silikatni malter	445.30	/
5	Garaža - otvoreni prostor	beton	silikatni malter	476.75	/
6	Trafostanica	beton	/	17.20	16.75
	ZATVORENA KORISNA POVRŠINA:			71.15	
	OTVORENA KORISNA POVRŠINA:			922.05	
	UKUPNA KORISNA POVRŠINA:			993.20	
	BRUTO POVRŠINA:			1046.90	

GALERIJA

	Naziv prostorije	Pod	Zid	Površina (m^2)	Obim (m)
	STAN BR. 1				
1	Hodnik - garderoba	ker. pločice	disperzija	15.80	16.80
2	Terasa	ker. pločice	silikatni malter	4.70	/
3	Dnevna soba sa trp. i kuhinjom	parket	disperzija	108.05	58.90
4	Ostava	ker. pločice	disperzija	3.05	7.25
5	Boravak	parket	disperzija	25.20	21.75
6	Terasa	ker. pločice	silikatni malter	63.05	/
7	Vešeraj	ker. pločice	ker. pločice	13.20	15.15
8	WC	ker. pločice	silikatni malter	3.80	7.90
9	Ostava	ker. pločice	silikatni malter	4.10	8.25
10	Hodnik	ker. pločice	disperzija	18.90	52.20
11	Gostinska soba	parket	disperzija	13.15	17.35
12	Kupatilo	ker. pločice	ker. pločice	2.90	6.80
13	Soba	parket	disperzija	12.10	14.40
14	Kupatilo	ker. pločice	ker. pločice	2.90	6.80
15	Soba	parket	disperzija	11.25	14.10
16	Terasa	ker. pločice	silikatni malter	8.40	/
17	Hobi soba	parket	disperzija	21.15	18.45
18	Soba	parket	disperzija	12.60	14.60
19	Kupatilo	ker. pločice	ker. pločice	4.00	8.25
20	Master spavaća soba	parket	disperzija	31.45	29.00
21	Kupatilo	ker. pločice	ker. pločice	9.30	12.60
22	Garderoba	parket	disperzija	6.85	10.60
23	Terasa	ker. pločice	silikatni malter	5.40	/
	ZATVORENA KORISNA POVRŠINA			319.75	
	OTVORENA KORISNA POVRŠINA:			81.55	
	UKUPNA KORISNA POVRŠINA:			401.30	

	Naziv prostorije	Pod	Zid	Površina (m^2)	Obim (m)
	ZAJEDNIČKE PROSTORIJE				
	Hodnik	ker. pločice	disperzija	27.15	30.60
	ZATVORENA KORISNA POVRŠINA:			27.15	
	UKUPNA POVRŠINA:				
	ZATVORENA KORISNA POVRŠINA:			346.90	
	OTVORENA KORISNA POVRŠINA:			81.55	
	UKUPNO KORISNA POVRŠINA:			428.45	
	BRUTO POVRŠINA:			499.80	

1. SPRAT

	Naziv prostorije	Pod	Zid	Površina (m^2)	Obim (m)
	STAN BR. 2				
1	Hodnik	ker. pločice	disperzija	7.15	13.00
2	Dnevna soba sa trp. i kuhinjom	lam. parket	disperzija	26.35	24.00
3	Kupatilo	ker. pločice	ker. pločice	3.80	7.90
4	Soba	lam. parket	disperzija	10.85	13.25
5	Soba	lam. parket	disperzija	14.60	16.80
6	Terasa	ker. pločice	silikatni malter	5.00	/
	ZATVORENA KORISNA POVRŠINA			62.75	
	OTVORENA KORISNA POVRŠINA:			5.00	
	UKUPNA KORISNA POVRŠINA:			67.75	
	STAN BR. 3				
1	Hodnik	ker. pločice	disperzija	6.85	17.30
2	Dnevna soba sa trp. i kuhinjom	lam. parket	disperzija	33.15	28.35
3	Soba	lam. parket	disperzija	14.20	17.20
4	WC	ker. pločice	ker. pločice	2.10	5.95
5	Kupatilo	ker. pločice	ker. pločice	3.80	7.90
6	Soba	lam. parket	disperzija	11.30	14.50
7	Terasa	ker. pločice	silikatni malter	3.50	/
8	Terasa	ker. pločice	silikatni malter	5.05	/
	ZATVORENA KORISNA POVRŠINA			71.40	
	OTVORENA KORISNA POVRŠINA:			8.55	
	UKUPNA KORISNA POVRŠINA:			79.95	
	STAN BR. 4				
1	Hodnik	ker. pločice	disperzija	2.00	7.70
2	Dnevna soba sa trp. i kuhinjom	lam. parket	disperzija	24.40	21.25
3	Kupatilo	ker. pločice	ker. pločice	3.80	7.90
4	Soba	lam. parket	disperzija	10.30	13.90
5	Terasa	ker. pločice	silikatni malter	4.05	/
	ZATVORENA KORISNA POVRŠINA			40.50	
	OTVORENA KORISNA POVRŠINA:			4.05	
	UKUPNA KORISNA POVRŠINA:			44.55	
	STAN BR. 5				
1	Hodnik	ker. pločice	disperzija	3.60	7.70
2	Dnevna soba sa trp. i kuhinjom	lam. parket	disperzija	21.15	18.40
3	Kupatilo	ker. pločice	ker. pločice	3.85	7.95
4	Soba	lam. parket	disperzija	9.85	13.45
5	Terasa	ker. pločice	silikatni malter	3.80	/
	ZATVORENA KORISNA POVRŠINA			38.45	
	OTVORENA KORISNA POVRŠINA:			3.80	
	UKUPNA KORISNA POVRŠINA:			42.25	
	STAN BR. 6				
1	Hodnik	ker. pločice	disperzija	3.65	10.80
2	Kupatilo	ker. pločice	ker. pločice	3.65	7.95

	Naziv prostorije	Pod	Zid	Površina (m^2)	Obim (m)
3	Soba	lam. parket	disperzija	12.60	14.60
4	Dnevna soba sa trp. i kuhinjom	lam. parket	disperzija	37.65	31.85
5	Soba	lam. parket	disperzija	9.90	12.60
6	Terasa	ker. pločice	silikatni malter	5.40	/
	ZATVORENA KORISNA POVRŠINA			**67.45**	
	OTVORENA KORISNA POVRŠINA:			**5.40**	
	UKUPNA KORISNA POVRŠINA:			**72.85**	
	STAN BR. 7				
1	Hodnik	ker. pločice	disperzija	4.30	13.55
2	Kupatilo	ker. pločice	ker. pločice	3.80	7.90
3	Dnevna soba sa trp. i kuhinjom	lam. parket	disperzija	24.15	23.35
4	Soba	lam. parket	disperzija	12.10	14.40
5	Terasa	ker. pločice	silikatni malter	4.70	/
	ZATVORENA KORISNA POVRŠINA			**44.35**	
	OTVORENA KORISNA POVRŠINA:			**4.70**	
	UKUPNA KORISNA POVRŠINA:			**49.05**	
	STAN BR. 8				
1	Hodnik	ker. pločice	disperzija	3.75	7.90
2	Kupatilo	ker. pločice	ker. pločice	4.05	7.95
3	Dnevna soba sa trp. i kuhinjom	lam. parket	disperzija	26.50	25.95
4	Soba	lam. parket	disperzija	8.70	12.30
5	Terasa	ker. pločice	silikatni malter	2.70	
	ZATVORENA KORISNA POVRŠINA			**43.00**	
	OTVORENA KORISNA POVRŠINA:			**2.70**	
	UKUPNA KORISNA POVRŠINA:			**45.70**	
	STAN BR. 9				
1	Hodnik	ker. pločice	disperzija	2.40	6.30
2	Dnevna soba sa trp. i kuhinjom	lam. parket	disperzija	27.80	27.40
3	Kupatilo	ker. pločice	ker. pločice	3.60	7.70
4	Soba	lam. parket	disperzija	10.25	13.65
5	Terasa	ker. pločice	silikatni malter	4.15	
	ZATVORENA KORISNA POVRŠINA			**44.05**	
	OTVORENA KORISNA POVRŠINA:			**4.15**	
	UKUPNA KORISNA POVRŠINA:			**48.20**	
	STAN BR. 10				
1	Hodnik	ker. pločice	disperzija	5.25	9.90
2	Kupatilo	ker. pločice	ker. pločice	3.85	8.00
3	Soba	lam. parket	disperzija	12.00	14.00
4	Dnevna soba sa trp. i kuhinjom	lam. parket	disperzija	24.95	24.25
5	Terasa	ker. pločice	silikatni malter	5.85	/
	ZATVORENA KORISNA POVRŠINA			**46.05**	
	OTVORENA KORISNA POVRŠINA:			**5.85**	
	UKUPNA KORISNA POVRŠINA:			**51.90**	
	STAN BR. 11				
1	Hodnik	ker. pločice	disperzija	6.70	12.50
2	Kupatilo	ker. pločice	ker. pločice	3.70	8.50
3	Soba	lam. parket	disperzija	10.50	13.40
4	Dnevna soba sa trp. i kuhinjom	lam. parket	disperzija	27.20	26.25
5	Terasa	ker. pločice	silikatni malter	3.90	/
	ZATVORENA KORISNA POVRŠINA			**48.10**	
	OTVORENA KORISNA POVRŠINA:			**3.90**	
	UKUPNA KORISNA POVRŠINA:			**52.00**	
	STAN BR. 12				
1	Hodnik	ker. pločice	disperzija	2.00	5.65
2	Dnevna soba sa trp. i kuhinjom	lam. parket	disperzija	24.50	21.30

	Naziv prostorije	Pod	Zid	Površina (m^2)	Obim (m)
3	Kupatilo	ker. pločice	ker. pločice	3.60	7.70
4	Soba	lam. parket	disperzija	10.10	13.80
5	Terasa	ker. pločice	silikatni malter	4.00	/
	ZATVORENA KORISNA POVRŠINA			**40.20**	
	OTVORENA KORISNA POVRŠINA:			**4.00**	
	UKUPNA KORISNA POVRŠINA:			**44.20**	
	STAN BR. 13				
1	Hodnik	ker. pločice	disperzija	2.00	5.65
2	Dnevna soba sa trp. i kuhinjom	lam. parket	disperzija	24.50	21.30
3	Kupatilo	ker. pločice	ker. pločice	3.60	7.70
4	Soba	lam. parket	disperzija	10.10	13.80
5	Terasa	ker. pločice	silikatni malter	4.00	/
	ZATVORENA KORISNA POVRŠINA			**40.20**	
	OTVORENA KORISNA POVRŠINA:			**4.00**	
	UKUPNA KORISNA POVRŠINA:			**44.20**	
	STAN BR. 14				
1	Hodnik	ker. pločice	disperzija	8.05	18.55
2	Kupatilo	ker. pločice	ker. pločice	3.60	7.70
3	Soba	lam. parket	disperzija	14.40	16.90
4	Ostava	ker. pločice	disperzija	1.05	4.50
5	WC	ker. pločice	ker. pločice	2.40	6.15
6	Soba	lam. parket	disperzija	11.65	14.50
7	Kuhinja	ker. pločice	ker. ploč./disp.	6.80	10.50
8	Dnevna soba sa trpezarijom	lam. parket	disperzija	26.40	25.15
9	Terasa	ker. pločice	silikatni malter	5.35	/
	ZATVORENA KORISNA POVRŠINA			**74.25**	
	OTVORENA KORISNA POVRŠINA:			**5.35**	
	UKUPNA KORISNA POVRŠINA:			**79.60**	
	UKUPNA STAMBENA POVRŠINA:				
	ZATVORENA KORISNA POVRŠINA:			**660.75**	
	OTVORENA KORISNA POVRŠINA:			**61.45**	
	UKUPNA KORISNA POVRŠINA:			**722.20**	
	ZAJEDNIČKE PROSTORIJE				
	Hodnik	ker. pločice	disperzija	87.30	
	ZATVORENA KORISNA POVRŠINA			**87.30**	
	UKUPNA POVRŠINA:				
	ZATVORENA KORISNA POVRŠINA:			**748.05**	
	OTVORENA KORISNA POVRŠINA:			**61.45**	
	UKUPNO KORISNA POVRŠINA:			**809.50**	
	BRUTO POVRŠINA:			**965.80**	

2. SPRAT

	Naziv prostorije	Pod	Zid	Površina (m^2)	Obim (m)
	STAN BR. 15				
1	Hodnik	ker. pločice	disperzija	7.15	13.00
2	Dnevna soba sa trp. i kuhinjom	lam. parket	disperzija	26.35	24.00
3	Kupatilo	ker. pločice	ker. pločice	3.80	7.90
4	Soba	lam. parket	disperzija	10.85	13.25
5	Soba	lam. parket	disperzija	14.60	16.80
6	Terasa	ker. pločice	silikatni malter	5.00	/
	ZATVORENA KORISNA POVRŠINA			**62.75**	
	OTVORENA KORISNA POVRŠINA:			**5.00**	
	UKUPNA KORISNA POVRŠINA:			**67.75**	

	Naziv prostorije	Pod	Zid	Površina (m^2)	Obim (m)
	STAN BR. 16				
1	Hodnik	ker. pločice	disperzija	6.85	17.30
2	Dnevna soba sa trp. i kuhinjom	lam. parket	disperzija	33.15	28.35
3	Soba	lam. parket	disperzija	14.20	17.20
4	WC	ker. pločice	ker. pločice	2.10	5.95
5	Kupatilo	ker. pločice	ker. pločice	3.80	7.90
6	Soba	lam. parket	disperzija	11.30	14.50
7	Terasa	ker. pločice	silikatni malter	3.50	/
8	Terasa	ker. pločice	silikatni malter	5.05	/
	ZATVORENA KORISNA POVRŠINA			**71.40**	
	OTVORENA KORISNA POVRŠINA:			**8.55**	
	UKUPNA KORISNA POVRŠINA:			**79.95**	
	STAN BR. 17				
1	Hodnik	ker. pločice	disperzija	2.00	7.70
2	Dnevna soba sa trp. i kuhinjom	lam. parket	disperzija	24.40	21.25
3	Kupatilo	ker. pločice	ker. pločice	3.80	7.90
4	Soba	lam. parket	disperzija	10.30	13.90
5	Terasa	ker. pločice	silikatni malter	4.05	/
	ZATVORENA KORISNA POVRŠINA			**40.50**	
	OTVORENA KORISNA POVRŠINA:			**4.05**	
	UKUPNA KORISNA POVRŠINA:			**44.55**	
	STAN BR. 18				
1	Hodnik	ker. pločice	disperzija	3.60	7.70
2	Dnevna soba sa trp. i kuhinjom	lam. parket	disperzija	21.15	18.40
3	Kupatilo	ker. pločice	ker. pločice	3.85	7.95
4	Soba	lam. parket	disperzija	9.85	13.45
5	Terasa	ker. pločice	silikatni malter	3.80	/
	ZATVORENA KORISNA POVRŠINA			**38.45**	
	OTVORENA KORISNA POVRŠINA:			**3.80**	
	UKUPNA KORISNA POVRŠINA:			**42.25**	
	STAN BR. 19				
1	Hodnik	ker. pločice	disperzija	3.65	10.80
2	Kupatilo	ker. pločice	ker. pločice	3.65	7.95
3	Soba	lam. parket	disperzija	12.60	14.60
4	Dnevna soba sa trp. i kuhinjom	lam. parket	disperzija	37.65	31.85
5	Soba	lam. parket	disperzija	9.90	12.60
6	Terasa	ker. pločice	silikatni malter	5.40	/
	ZATVORENA KORISNA POVRŠINA			**67.45**	
	OTVORENA KORISNA POVRŠINA:			**5.40**	
	UKUPNA KORISNA POVRŠINA:			**72.85**	
	STAN BR. 20				
1	Hodnik	ker. pločice	disperzija	4.30	13.55
2	Kupatilo	ker. pločice	ker. pločice	3.80	7.90
3	Dnevna soba sa trp. i kuhinjom	lam. parket	disperzija	24.15	23.35
4	Soba	lam. parket	disperzija	12.10	14.40
5	Terasa	ker. pločice	silikatni malter	4.70	/
	ZATVORENA KORISNA POVRŠINA			**44.35**	
	OTVORENA KORISNA POVRŠINA:			**4.70**	
	UKUPNA KORISNA POVRŠINA:			**49.05**	
	STAN BR. 21				
1	Hodnik	ker. pločice	disperzija	3.75	7.90
2	Kupatilo	ker. pločice	ker. pločice	4.05	7.95
3	Dnevna soba sa trp. i kuhinjom	lam. parket	disperzija	26.50	25.95
4	Soba	lam. parket	disperzija	8.70	12.30
5	Terasa	ker. pločice	silikatni malter	2.70	

	Naziv prostorije	Pod	Zid	Površina (m^2)	Obim (m)
	ZATVORENA KORISNA POVRŠINA			**43.00**	
	OTVORENA KORISNA POVRŠINA:			**2.70**	
	UKUPNA KORISNA POVRŠINA:			**45.70**	
	STAN BR. 22				
1	Hodnik	ker. pločice	disperzija	2.40	6.30
2	Dnevna soba sa trp. i kuhinjom	lam. parket	disperzija	27.80	27.40
3	Kupatilo	ker. pločice	ker. pločice	3.60	7.70
4	Soba	lam. parket	disperzija	10.25	13.65
5	Terasa	ker. pločice	silikatni malter	4.15	
	ZATVORENA KORISNA POVRŠINA			**44.05**	
	OTVORENA KORISNA POVRŠINA:			**4.15**	
	UKUPNA KORISNA POVRŠINA:			**48.20**	
	STAN BR. 23				
1	Hodnik	ker. pločice	disperzija	5.25	9.90
2	Kupatilo	ker. pločice	ker. pločice	3.85	8.00
3	Soba	lam. parket	disperzija	12.00	14.00
4	Dnevna soba sa trp. i kuhinjom	lam. parket	disperzija	24.95	24.25
5	Terasa	ker. pločice	silikatni malter	5.85	/
	ZATVORENA KORISNA POVRŠINA			**46.05**	
	OTVORENA KORISNA POVRŠINA:			**5.85**	
	UKUPNA KORISNA POVRŠINA:			**51.90**	
	STAN BR. 24				
1	Hodnik	ker. pločice	disperzija	6.70	12.50
2	Kupatilo	ker. pločice	ker. pločice	3.70	8.50
3	Soba	lam. parket	disperzija	10.50	13.40
4	Dnevna soba sa trp. i kuhinjom	lam. parket	disperzija	27.20	26.25
5	Terasa	ker. pločice	silikatni malter	3.90	/
	ZATVORENA KORISNA POVRŠINA			**48.10**	
	OTVORENA KORISNA POVRŠINA:			**3.90**	
	UKUPNA KORISNA POVRŠINA:			**52.00**	
	STAN BR. 25				
1	Hodnik	ker. pločice	disperzija	2.00	5.65
2	Dnevna soba sa trp. i kuhinjom	lam. parket	disperzija	24.50	21.30
3	Kupatilo	ker. pločice	ker. pločice	3.60	7.70
4	Soba	lam. parket	disperzija	10.10	13.80
5	Terasa	ker. pločice	silikatni malter	4.00	/
	ZATVORENA KORISNA POVRŠINA			**40.20**	
	OTVORENA KORISNA POVRŠINA:			**4.00**	
	UKUPNA KORISNA POVRŠINA:			**44.20**	
	STAN BR. 26				
1	Hodnik	ker. pločice	disperzija	2.00	5.65
2	Dnevna soba sa trp. i kuhinjom	lam. parket	disperzija	24.50	21.30
3	Kupatilo	ker. pločice	ker. pločice	3.60	7.70
4	Soba	lam. parket	disperzija	10.10	13.80
5	Terasa	ker. pločice	silikatni malter	4.00	/
	ZATVORENA KORISNA POVRŠINA			**40.20**	
	OTVORENA KORISNA POVRŠINA:			**4.00**	
	UKUPNA KORISNA POVRŠINA:			**44.20**	
	STAN BR. 27				
1	Hodnik	ker. pločice	disperzija	8.05	18.55
2	Kupatilo	ker. pločice	ker. pločice	3.60	7.70
3	Soba	lam. parket	disperzija	14.40	16.90
4	Ostava	ker. pločice	disperzija	1.05	4.50
5	WC	ker. pločice	ker. pločice	2.40	6.15
6	Soba	lam. parket	disperzija	11.65	14.50

	Naziv prostorije	Pod	Zid	Površina (m^2)	Obim (m)
7	Kuhinja	ker. pločice	ker. ploč./disp.	6.80	10.50
8	Dnevna soba sa trpezarijom	lam. parket	disperzija	26.40	25.15
9	Terasa	ker. pločice	silikatni malter	5.35	/
	ZATVORENA KORISNA POVRŠINA			74.25	
	OTVORENA KORISNA POVRŠINA:			5.35	
	UKUPNA KORISNA POVRŠINA:			79.60	
	UKUPNA STAMBENA POVRŠINA:				
	ZATVORENA KORISNA POVRŠINA:			660.75	
	OTVORENA KORISNA POVRŠINA:			61.45	
	UKUPNA KORISNA POVRŠINA:			722.20	
	ZAJEDNIČKE PROSTORIJE				
	Hodnik	ker. pločice	disperzija	87.30	
	ZATVORENA KORISNA POVRŠINA			87.30	
	UKUPNA POVRŠINA:				
	ZATVORENA KORISNA POVRŠINA:			748.05	
	OTVORENA KORISNA POVRŠINA:			61.45	
	UKUPNO KORISNA POVRŠINA:			809.50	
	BRUTO POVRŠINA:			965.80	

3. SPRAT

	Naziv prostorije	Pod	Zid	Površina (m^2)	Obim (m)
	STAN BR. 28				
1	Hodnik	ker. pločice	disperzija	7.15	13.00
2	Dnevna soba sa trp. i kuhinjom	lam. parket	disperzija	26.35	24.00
3	Kupatilo	ker. pločice	ker. pločice	3.80	7.90
4	Soba	lam. parket	disperzija	10.85	13.25
5	Soba	lam. parket	disperzija	14.60	16.80
6	Terasa	ker. pločice	silikatni malter	5.00	/
	ZATVORENA KORISNA POVRŠINA			62.75	
	OTVORENA KORISNA POVRŠINA:			5.00	
	UKUPNA KORISNA POVRŠINA:			67.75	
	STAN BR. 29				
1	Hodnik	ker. pločice	disperzija	6.85	17.30
2	Dnevna soba sa trp. i kuhinjom	lam. parket	disperzija	33.15	28.35
3	Soba	lam. parket	disperzija	14.20	17.20
4	WC	ker. pločice	ker. pločice	2.10	5.95
5	Kupatilo	ker. pločice	ker. pločice	3.80	7.90
6	Soba	lam. parket	disperzija	11.30	14.50
7	Terasa	ker. pločice	silikatni malter	3.50	/
8	Terasa	ker. pločice	silikatni malter	5.05	/
	ZATVORENA KORISNA POVRŠINA			71.40	
	OTVORENA KORISNA POVRŠINA:			8.55	
	UKUPNA KORISNA POVRŠINA:			79.95	
	STAN BR. 30				
1	Hodnik	ker. pločice	disperzija	2.00	7.70
2	Dnevna soba sa trp. i kuhinjom	lam. parket	disperzija	24.40	21.25
3	Kupatilo	ker. pločice	ker. pločice	3.80	7.90
4	Soba	lam. parket	disperzija	10.30	13.90
5	Terasa	ker. pločice	silikatni malter	4.05	/
	ZATVORENA KORISNA POVRŠINA			40.50	
	OTVORENA KORISNA POVRŠINA:			4.05	
	UKUPNA KORISNA POVRŠINA:			44.55	
	STAN BR. 31				

	Naziv prostorije	Pod	Zid	Površina (m^2)	Obim (m)
1	Hodnik	ker. pločice	disperzija	3.60	7.70
2	Dnevna soba sa trp. i kuhinjom	lam. parket	disperzija	21.15	18.40
3	Kupatilo	ker. pločice	ker. pločice	3.85	7.95
4	Soba	lam. parket	disperzija	9.85	13.45
5	Terasa	ker. pločice	silikatni malter	3.80	/
	ZATVORENA KORISNA POVRŠINA			38.45	
	OTVORENA KORISNA POVRŠINA:			3.80	
	UKUPNA KORISNA POVRŠINA:			42.25	
	STAN BR. 32				
1	Hodnik	ker. pločice	disperzija	3.65	10.80
2	Kupatilo	ker. pločice	ker. pločice	3.65	7.95
3	Soba	lam. parket	disperzija	12.60	14.60
4	Dnevna soba sa trp. i kuhinjom	lam. parket	disperzija	37.65	31.85
5	Soba	lam. parket	disperzija	9.90	12.60
6	Terasa	ker. pločice	silikatni malter	5.40	/
	ZATVORENA KORISNA POVRŠINA			67.45	
	OTVORENA KORISNA POVRŠINA:			5.40	
	UKUPNA KORISNA POVRŠINA:			72.85	
	STAN BR. 33				
1	Hodnik	ker. pločice	disperzija	4.30	13.55
2	Kupatilo	ker. pločice	ker. pločice	3.80	7.90
3	Dnevna soba sa trp. i kuhinjom	lam. parket	disperzija	24.15	23.35
4	Soba	lam. parket	disperzija	12.10	14.40
5	Terasa	ker. pločice	silikatni malter	4.70	/
	ZATVORENA KORISNA POVRŠINA			44.35	
	OTVORENA KORISNA POVRŠINA:			4.70	
	UKUPNA KORISNA POVRŠINA:			49.05	
	STAN BR. 34				
1	Hodnik	ker. pločice	disperzija	3.75	7.90
2	Kupatilo	ker. pločice	ker. pločice	4.05	7.95
3	Dnevna soba sa trp. i kuhinjom	lam. parket	disperzija	26.50	25.95
4	Soba	lam. parket	disperzija	8.70	12.30
5	Terasa	ker. pločice	silikatni malter	2.70	
	ZATVORENA KORISNA POVRŠINA			43.00	
	OTVORENA KORISNA POVRŠINA:			2.70	
	UKUPNA KORISNA POVRŠINA:			45.70	
	STAN BR. 35				
1	Hodnik	ker. pločice	disperzija	2.40	6.30
2	Dnevna soba sa trp. i kuhinjom	lam. parket	disperzija	27.80	27.40
3	Kupatilo	ker. pločice	ker. pločice	3.60	7.70
4	Soba	lam. parket	disperzija	10.25	13.65
5	Terasa	ker. pločice	silikatni malter	4.15	
	ZATVORENA KORISNA POVRŠINA			44.05	
	OTVORENA KORISNA POVRŠINA:			4.15	
	UKUPNA KORISNA POVRŠINA:			48.20	
	STAN BR. 36				
1	Hodnik	ker. pločice	disperzija	5.25	9.90
2	Kupatilo	ker. pločice	ker. pločice	3.85	8.00
3	Soba	lam. parket	disperzija	12.00	14.00
4	Dnevna soba sa trp. i kuhinjom	lam. parket	disperzija	24.95	24.25
5	Terasa	ker. pločice	silikatni malter	5.85	/
	ZATVORENA KORISNA POVRŠINA			46.05	
	OTVORENA KORISNA POVRŠINA:			5.85	
	UKUPNA KORISNA POVRŠINA:			51.90	
	STAN BR. 37				

	Naziv prostorije	Pod	Zid	Površina (m^2)	Obim (m)
1	Hodnik	ker. pločice	disperzija	6.70	12.50
2	Kupatilo	ker. pločice	ker. pločice	3.70	8.50
3	Soba	lam. parket	disperzija	10.50	13.40
4	Dnevna soba sa trp. i kuhinjom	lam. parket	disperzija	27.20	26.25
5	Terasa	ker. pločice	silikatni malter	3.90	/
	ZATVORENA KORISNA POVRŠINA			48.10	
	OTVORENA KORISNA POVRŠINA:			3.90	
	UKUPNA KORISNA POVRŠINA:			52.00	
	STAN BR. 38				
1	Hodnik	ker. pločice	disperzija	2.00	5.65
2	Dnevna soba sa trp. i kuhinjom	lam. parket	disperzija	24.50	21.30
3	Kupatilo	ker. pločice	ker. pločice	3.60	7.70
4	Soba	lam. parket	disperzija	10.10	13.80
5	Terasa	ker. pločice	silikatni malter	4.00	/
	ZATVORENA KORISNA POVRŠINA			40.20	
	OTVORENA KORISNA POVRŠINA:			4.00	
	UKUPNA KORISNA POVRŠINA:			44.20	
	STAN BR. 39				
1	Hodnik	ker. pločice	disperzija	2.00	5.65
2	Dnevna soba sa trp. i kuhinjom	lam. parket	disperzija	24.50	21.30
3	Kupatilo	ker. pločice	ker. pločice	3.60	7.70
4	Soba	lam. parket	disperzija	10.10	13.80
5	Terasa	ker. pločice	silikatni malter	4.00	/
	ZATVORENA KORISNA POVRŠINA			40.20	
	OTVORENA KORISNA POVRŠINA:			4.00	
	UKUPNA KORISNA POVRŠINA:			44.20	
	STAN BR. 40				
1	Hodnik	ker. pločice	disperzija	8.05	18.55
2	Kupatilo	ker. pločice	ker. pločice	3.60	7.70
3	Soba	lam. parket	disperzija	14.40	16.90
4	Ostava	ker. pločice	disperzija	1.05	4.50
5	WC	ker. pločice	ker. pločice	2.40	6.15
6	Soba	lam. parket	disperzija	11.65	14.50
7	Kuhinja	ker. pločice	ker. ploč./disp.	6.80	10.50
8	Dnevna soba sa trpezarijom	lam. parket	disperzija	26.40	25.15
9	Terasa	ker. pločice	silikatni malter	5.35	/
	ZATVORENA KORISNA POVRŠINA			74.25	
	OTVORENA KORISNA POVRŠINA:			5.35	
	UKUPNA KORISNA POVRŠINA:			79.60	
	UKUPNA STAMBENA POVRŠINA:				
	ZATVORENA KORISNA POVRŠINA:			660.75	
	OTVORENA KORISNA POVRŠINA:			61.45	
	UKUPNA KORISNA POVRŠINA:			722.20	
	ZAJEDNIČKE PROSTORIJE				
	Hodnik	ker. pločice	disperzija	87.30	
	ZATVORENA KORISNA POVRŠINA			87.30	
	UKUPNA POVRŠINA:				
	ZATVORENA KORISNA POVRŠINA:			748.05	
	OTVORENA KORISNA POVRŠINA:			61.45	
	UKUPNO KORISNA POVRŠINA:			809.50	
	BRUTO POVRŠINA:			965.80	

4. SPRAT

	Naziv prostorije	Pod	Zid	Površina (m^2)	Obim (m)
	STAN BR. 41				
1	Hodnik	ker. pločice	disperzija	7.15	13.00
2	Dnevna soba sa trp. i kuhinjom	lam. parket	disperzija	26.35	24.00
3	Kupatilo	ker. pločice	ker. pločice	3.80	7.90
4	Soba	lam. parket	disperzija	10.85	13.25
5	Soba	lam. parket	disperzija	14.60	16.80
6	Terasa	ker. pločice	silikatni malter	5.00	/
	ZATVORENA KORISNA POVRŠINA			62.75	
	OTVORENA KORISNA POVRŠINA:			5.00	
	UKUPNA KORISNA POVRŠINA:			67.75	
	STAN BR. 42				
1	Hodnik	ker. pločice	disperzija	6.85	17.30
2	Dnevna soba sa trp. i kuhinjom	lam. parket	disperzija	33.15	28.35
3	Soba	lam. parket	disperzija	14.20	17.20
4	WC	ker. pločice	ker. pločice	2.10	5.95
5	Kupatilo	ker. pločice	ker. pločice	3.80	7.90
6	Soba	lam. parket	disperzija	11.30	14.50
7	Terasa	ker. pločice	silikatni malter	3.50	/
8	Terasa	ker. pločice	silikatni malter	5.05	/
	ZATVORENA KORISNA POVRŠINA			71.40	
	OTVORENA KORISNA POVRŠINA:			8.55	
	UKUPNA KORISNA POVRŠINA:			79.95	
	STAN BR. 43				
1	Hodnik	ker. pločice	disperzija	2.00	7.70
2	Dnevna soba sa trp. i kuhinjom	lam. parket	disperzija	24.40	21.25
3	Kupatilo	ker. pločice	ker. pločice	3.80	7.90
4	Soba	lam. parket	disperzija	10.30	13.90
5	Terasa	ker. pločice	silikatni malter	4.05	/
	ZATVORENA KORISNA POVRŠINA			40.50	
	OTVORENA KORISNA POVRŠINA:			4.05	
	UKUPNA KORISNA POVRŠINA:			44.55	
	STAN BR. 44				
1	Hodnik	ker. pločice	disperzija	3.60	7.70
2	Dnevna soba sa trp. i kuhinjom	lam. parket	disperzija	21.15	18.40
3	Kupatilo	ker. pločice	ker. pločice	3.85	7.95
4	Soba	lam. parket	disperzija	9.85	13.45
5	Terasa	ker. pločice	silikatni malter	3.80	/
	ZATVORENA KORISNA POVRŠINA			38.45	
	OTVORENA KORISNA POVRŠINA:			3.80	
	UKUPNA KORISNA POVRŠINA:			42.25	
	STAN BR. 45				
1	Hodnik	ker. pločice	disperzija	3.65	10.80
2	Kupatilo	ker. pločice	ker. pločice	3.65	7.95
3	Soba	lam. parket	disperzija	12.60	14.60
4	Dnevna soba sa trp. i kuhinjom	lam. parket	disperzija	37.65	31.85
5	Soba	lam. parket	disperzija	9.90	12.60
6	Terasa	ker. pločice	silikatni malter	5.40	/
	ZATVORENA KORISNA POVRŠINA			67.45	
	OTVORENA KORISNA POVRŠINA:			5.40	
	UKUPNA KORISNA POVRŠINA:			72.85	
	STAN BR. 46				
1	Hodnik	ker. pločice	disperzija	4.30	13.55
2	Kupatilo	ker. pločice	ker. pločice	3.80	7.90
3	Dnevna soba sa trp. i kuhinjom	lam. parket	disperzija	24.15	23.35

	Naziv prostorije	Pod	Zid	Površina (m^2)	Obim (m)
4	Soba	lam. parket	disperzija	12.10	14.40
5	Terasa	ker. pločice	silikatni malter	4.70	/
	ZATVORENA KORISNA POVRŠINA			**44.35**	
	OTVORENA KORISNA POVRŠINA:			**4.70**	
	UKUPNA KORISNA POVRŠINA:			**49.05**	
	STAN BR. 47				
1	Hodnik	ker. pločice	disperzija	3.75	7.90
2	Kupatilo	ker. pločice	ker. pločice	4.05	7.95
3	Dnevna soba sa trp. i kuhinjom	lam. parket	disperzija	26.50	25.95
4	Soba	lam. parket	disperzija	8.70	12.30
5	Terasa	ker. pločice	silikatni malter	2.70	
	ZATVORENA KORISNA POVRŠINA			**43.00**	
	OTVORENA KORISNA POVRŠINA:			**2.70**	
	UKUPNA KORISNA POVRŠINA:			**45.70**	
	STAN BR. 48				
1	Hodnik	ker. pločice	disperzija	2.40	6.30
2	Dnevna soba sa trp. i kuhinjom	lam. parket	disperzija	27.80	27.40
3	Kupatilo	ker. pločice	ker. pločice	3.60	7.70
4	Soba	lam. parket	disperzija	10.25	13.65
5	Terasa	ker. pločice	silikatni malter	4.15	
	ZATVORENA KORISNA POVRŠINA			**44.05**	
	OTVORENA KORISNA POVRŠINA:			**4.15**	
	UKUPNA KORISNA POVRŠINA:			**48.20**	
	STAN BR. 49				
1	Hodnik	ker. pločice	disperzija	5.25	9.90
2	Kupatilo	ker. pločice	ker. pločice	3.85	8.00
3	Soba	lam. parket	disperzija	12.00	14.00
4	Dnevna soba sa trp. i kuhinjom	lam. parket	disperzija	24.95	24.25
5	Terasa	ker. pločice	silikatni malter	5.85	/
	ZATVORENA KORISNA POVRŠINA			**46.05**	
	OTVORENA KORISNA POVRŠINA:			**5.85**	
	UKUPNA KORISNA POVRŠINA:			**51.90**	
	STAN BR. 50				
1	Hodnik	ker. pločice	disperzija	6.70	12.50
2	Kupatilo	ker. pločice	ker. pločice	3.70	8.50
3	Soba	lam. parket	disperzija	10.50	13.40
4	Dnevna soba sa trp. i kuhinjom	lam. parket	disperzija	27.20	26.25
5	Terasa	ker. pločice	silikatni malter	3.90	/
	ZATVORENA KORISNA POVRŠINA			**48.10**	
	OTVORENA KORISNA POVRŠINA:			**3.90**	
	UKUPNA KORISNA POVRŠINA:			**52.00**	
	STAN BR. 51				
1	Hodnik	ker. pločice	disperzija	2.00	5.65
2	Dnevna soba sa trp. i kuhinjom	lam. parket	disperzija	24.50	21.30
3	Kupatilo	ker. pločice	ker. pločice	3.60	7.70
4	Soba	lam. parket	disperzija	10.10	13.80
5	Terasa	ker. pločice	silikatni malter	4.00	/
	ZATVORENA KORISNA POVRŠINA			**40.20**	
	OTVORENA KORISNA POVRŠINA:			**4.00**	
	UKUPNA KORISNA POVRŠINA:			**44.20**	
	STAN BR. 52				
1	Hodnik	ker. pločice	disperzija	2.00	5.65
2	Dnevna soba sa trp. i kuhinjom	lam. parket	disperzija	24.50	21.30
3	Kupatilo	ker. pločice	ker. pločice	3.60	7.70
4	Soba	lam. parket	disperzija	10.10	13.80

	Naziv prostorije	Pod	Zid	Površina (m^2)	Obim (m)
5	Terasa	ker. pločice	silikatni malter	4.00	/
	ZATVORENA KORISNA POVRŠINA			40.20	
	OTVORENA KORISNA POVRŠINA:			4.00	
	UKUPNA KORISNA POVRŠINA:			44.20	
	STAN BR. 53				
1	Hodnik	ker. pločice	disperzija	8.05	18.55
2	Kupatilo	ker. pločice	ker. pločice	3.60	7.70
3	Soba	lam. parket	disperzija	14.40	16.90
4	Ostava	ker. pločice	disperzija	1.05	4.50
5	WC	ker. pločice	ker. pločice	2.40	6.15
6	Soba	lam. parket	disperzija	11.65	14.50
7	Kuhinja	ker. pločice	ker. ploč./disp.	6.80	10.50
8	Dnevna soba sa trpezarijom	lam. parket	disperzija	26.40	25.15
9	Terasa	ker. pločice	silikatni malter	5.35	/
	ZATVORENA KORISNA POVRŠINA			74.25	
	OTVORENA KORISNA POVRŠINA:			5.35	
	UKUPNA KORISNA POVRŠINA:			79.60	
	UKUPNA STAMBENA POVRŠINA:				
	ZATVORENA KORISNA POVRŠINA:			660.75	
	OTVORENA KORISNA POVRŠINA:			61.45	
	UKUPNA KORISNA POVRŠINA:			722.20	
	ZAJEDNIČKE PROSTORIJE				
	Hodnik	ker. pločice	disperzija	87.30	
	ZATVORENA KORISNA POVRŠINA			87.30	
	UKUPNA POVRŠINA:				
	ZATVORENA KORISNA POVRŠINA:			748.05	
	OTVORENA KORISNA POVRŠINA:			61.45	
	UKUPNO KORISNA POVRŠINA:			809.50	
	BRUTO POVRŠINA:			965.80	

5. SPRAT

	Naziv prostorije	Pod	Zid	Površina (m^2)	Obim (m)
	STAN BR. 54				
1	Hodnik	ker. pločice	disperzija	5.85	10.00
2	Soba	lam. parket	disperzija	16.05	19.35
3	Kupatilo	ker. pločice	ker. pločice	4.40	8.40
4	Terasa	ker. pločice	silikatni malter	5.00	/
5	Dnevna soba sa trpezarijom	lam. parket	disperzija	51.75	33.90
6	Kuhinja	ker. pločice	ker. ploč./disp.	12.35	14.70
7	Staklena basta	zemlja	staklo	7.15	10.85
8	Terasa	ker. pločice	silikatni malter	4.15	/
9	Hodnik	ker. pločice	disperzija	4.85	10.90
10	Soba	lam. parket	disperzija	12.75	14.50
11	Vešeraj	lam. parket	disperzija	4.70	9.80
12	Soba	lam. parket	disperzija	12.30	14.30
13	Kupatilo	ker. pločice	ker. pločice	6.60	11.40
	ZATVORENA KORISNA POVRŠINA			138.75	
	OTVORENA KORISNA POVRŠINA:			9.15	
	UKUPNA KORISNA POVRŠINA:			147.90	
	STAN BR. 55				
1	Hodnik	ker. pločice	disperzija	10.85	30.50
2	Soba	lam. parket	disperzija	12.90	14.70
3	Dnevna soba sa trpijom	lam. parket	disperzija	39.50	34.35
4	Kuhinja	ker. pločice	ker. ploč./disp.	6.15	10.05
5	Terasa	ker. pločice	silikatni malter	13.10	/

	Naziv prostorije	Pod	Zid	Površina (m^2)	Obim (m)
6	Kupatilo	ker. pločice	ker. pločice	4.10	8.30
7	WC	ker. pločice	ker. pločice	3.60	7.75
8	Soba	lam. parket	disperzija	11.10	13.65
9	Soba	lam. parket	disperzija	10.00	12.50
10	Terasa	ker. pločice	silikatni malter	3.95	/
	ZATVORENA KORISNA POVRŠINA			98.20	
	OTVORENA KORISNA POVRŠINA:			17.05	
	UKUPNA KORISNA POVRŠINA:			115.25	
	STAN BR. 56				
1	Hodnik	ker. pločice	disperzija	4.30	13.55
2	Kupatilo	ker. pločice	ker. pločice	3.80	7.90
3	Dnevna soba sa trp. i kuhinjom	lam. parket	disperzija	24.15	23.35
4	Soba	lam. parket	disperzija	12.10	14.40
5	Terasa	ker. pločice	silikatni malter	4.70	/
	ZATVORENA KORISNA POVRŠINA			44.35	
	OTVORENA KORISNA POVRŠINA:			4.70	
	UKUPNA KORISNA POVRŠINA:			49.05	
	STAN BR. 57				
1	Hodnik	ker. pločice	disperzija	3.75	7.90
2	Kupatilo	ker. pločice	ker. pločice	4.05	7.95
3	Dnevna soba sa trp. i kuhinjom	lam. parket	disperzija	26.50	25.95
4	Soba	lam. parket	disperzija	8.70	12.30
5	Terasa	ker. pločice	silikatni malter	2.70	
	ZATVORENA KORISNA POVRŠINA			43.00	
	OTVORENA KORISNA POVRŠINA:			2.70	
	UKUPNA KORISNA POVRŠINA:			45.70	
	STAN BR. 58				
1	Hodnik	ker. pločice	disperzija	14.35	26.85
2	Dnevna soba sa trp. i kuhinjom	lam. parket	disperzija	39.55	35.90
3	Terasa	ker. pločice	silikatni malter	4.15	/
4	WC	ker. pločice	ker. pločice	1.95	6.00
5	Kupatilo	ker. pločice	ker. pločice	3.75	8.00
6	Soba	lam. parket	disperzija	11.95	14.00
7	Soba	lam. parket	disperzija	13.30	15.10
8	Soba	lam. parket	disperzija	9.25	12.85
9	Terasa	ker. pločice	silikatni malter	5.85	/
	ZATVORENA KORISNA POVRŠINA			94.10	
	OTVORENA KORISNA POVRŠINA:			10.00	
	UKUPNA KORISNA POVRŠINA:			104.10	
	STAN BR. 59				
1	Hodnik	ker. pločice	disperzija	11.05	21.30
2	WC	ker. pločice	ker. pločice	3.55	7.70
3	Soba	lam. parket	disperzija	10.25	14.05
4	Terasa	ker. pločice	silikatni malter	4.05	/
5	Soba	lam. parket	disperzija	19.20	18.10
6	Kupatilo	ker. pločice	ker. pločice	6.00	10.75
7	Dnevna soba sa trp. i kuhinjom	lam. parket	disperzija	43.20	37.90
8	Terasa	ker. pločice	silikatni malter	6.05	/
	ZATVORENA KORISNA POVRŠINA			93.15	
	OTVORENA KORISNA POVRŠINA:			10.10	
	UKUPNA KORISNA POVRŠINA:			103.25	
	STAN BR. 60				
1	Hodnik	ker. pločice	disperzija	2.00	5.65
2	Dnevna soba sa trp. i kuhinjom	lam. parket	disperzija	24.50	21.30
3	Kupatilo	ker. pločice	ker. pločice	3.60	7.70

	Naziv prostorije	Pod	Zid	Površina (m^2)	Obim (m)
4	Soba	lam. parket	disperzija	10.10	13.80
5	Terasa	ker. pločice	silikatni malter	4.00	/
	ZATVORENA KORISNA POVRŠINA			40.20	
	OTVORENA KORISNA POVRŠINA:			4.00	
	UKUPNA KORISNA POVRŠINA:			44.20	
	STAN BR. 61				
1	Hodnik	ker. pločice	disperzija	11.95	15.90
2	Dnevna soba	lam. parket	disperzija	29.25	35.70
3	Terasa	ker. pločice	silikatni malter	19.25	/
4	Trpezarija sa kuhinjom	lam. parket	disperzija	26.60	28.25
5	Hodnik	ker. pločice	disperzija	5.25	25.70
6	Ostava	ker. pločice	disperzija	3.30	7.30
7	Kupatilo	ker. pločice	ker. pločice	7.95	13.35
8	Soba	lam. parket	disperzija	17.20	18.25
9	Soba	lam. parket	disperzija	13.15	16.20
	ZATVORENA KORISNA POVRŠINA			114.65	
	OTVORENA KORISNA POVRŠINA:			19.25	
	UKUPNA KORISNA POVRŠINA:			133.90	
	UKUPNA STAMBENA POVRŠINA:				
	ZATVORENA KORISNA POVRŠINA:			666.40	
	OTVORENA KORISNA POVRŠINA:			76.95	
	UKUPNA KORISNA POVRŠINA:			743.35	
	ZAJEDNIČKE PROSTORIJE				
	Hodnik	ker. pločice	disperzija	77.45	
	ZATVORENA KORISNA POVRŠINA			77.45	
	UKUPNA POVRŠINA:				
	ZATVORENA KORISNA POVRŠINA:			743.85	
	OTVORENA KORISNA POVRŠINA:			76.95	
	UKUPNO KORISNA POVRŠINA:			820.80	
	BRUTO POVRŠINA:			963.80	

POVUČENI SPRAT

	Naziv prostorije	Pod	Zid	Površina (m^2)	Obim (m)
	STAN BR. 62				
1	Hodnik	ker. pločice	disperzija	10.30	38.40
2	WC	ker. pločice	ker. pločice	2.15	6.65
3	Vešeraj	ker. pločice	ker. pločice	8.55	13.35
4	Dnevna soba sa trpezarijom	lam. parket	disperzija	74.15	42.46
5	Kuhinja	ker. pločice	ker. ploč./disp.	11.40	44.70
6	Terasa	ker. pločice	silikatni malter	2.70	/
7	Hodnik	ker. pločice	disperzija	13.30	20.80
8	Soba	lam. parket	disperzija	21.35	19.40
9	Soba	lam. parket	disperzija	21.50	20.05
10	Garderober	lam. parket	disperzija	8.45	12.10
11	Kupatilo	ker. pločice	ker. pločice	7.95	11.95
12	Soba	lam. parket	disperzija	11.95	14.20
13	Kupatilo	ker. pločice	ker. pločice	4.10	8.10
14	Soba	lam. parket	disperzija	16.65	17.70
15	Terasa	ker. pločice	silikatni malter	4.30	/
16	Terasa	ker. pločice	silikatni malter	219.50	/
	ZATVORENA KORISNA POVRŠINA			211.80	
	OTVORENA KORISNA POVRŠINA:			226.50	
	UKUPNA KORISNA POVRŠINA:			438.30	

	Naziv prostorije	Pod	Zid	Površina (m^2)	Obim (m)
	STAN BR. 63				
1	Hodnik	ker. pločice	disperzija	2.65	6.75
2	Soba	lam. parket	disperzija	2.75	7.15
3	Dnevna soba sa trp. i kuhinjom	lam. parket	disperzija	85.95	48.60
4	Hodnik	ker. pločice	disperzija	11.75	44.50
5	Ostava	ker. pločice	disperzija	2.85	7.20
6	Kupatilo	ker. pločice	ker. pločice	4.95	8.95
7	WC	ker. pločice	ker. pločice	6.50	10.20
8	Soba	lam. parket	disperzija	11.55	13.80
9	Soba	lam. parket	disperzija	14.60	15.85
10	Soba	lam. parket	disperzija	11.95	14.90
11	Terasa	ker. pločice	silikatni malter	208.60	/
12	Terasa	ker. pločice	silikatni malter	4.70	/
	ZATVORENA KORISNA POVRŠINA			**155.50**	
	OTVORENA KORISNA POVRŠINA:			**213.30**	
	UKUPNA KORISNA POVRŠINA:			**368.80**	
	UKUPNA STAMBENA POVRŠINA:				
	ZATVORENA KORISNA POVRŠINA:			**367.30**	
	OTVORENA KORISNA POVRŠINA:			**439.80**	
	UKUPNA KORISNA POVRŠINA:			**807.10**	
	ZAJEDNIČKE PROSTORIJE				
	Hodnik	ker. pločice	disperzija	24.30	
	ZATVORENA KORISNA POVRŠINA			**24.30**	
	UKUPNA POVRŠINA:				
	ZATVORENA KORISNA POVRŠINA:			**391.60**	
	OTVORENA KORISNA POVRŠINA:			**439.80**	
	UKUPNO KORISNA POVRŠINA:			**831.40**	
	BRUTO POVRŠINA:			**937.80**	

REKAPITULACIJA SVIH POVRŠINA U OBJEKTU:

Površina u m^2	Suteren	Prizemlje	Galerija	I Sprat	II Sprat	III Sprat	IV Sprat	V Sprat	Pov. sprat	**Ukupno**
STAMBENA ZATVORENA POVRŠINA:			319.75	660.75	660.75	660.75	660.75	666.40	367.30	3996.45
STAMBENA OTVORENA POVRŠINA:			81.55	61.45	61.45	61.45	61.45	76.95	439.80	844.10
UKUPNA STAMBENA POVRŠINA:			**401.30**	**722.20**	**722.20**	**722.20**	**722.20**	**743.35**	**807.10**	**4840.55**
ZAJEDNIČKE PROSTORIJE:	**531.05**	**993.20**	**27.15**	**87.30**	**87.30**	**87.30**	**87.30**	**77.45**	**24.30**	**2002.35**
UKUPNA KORISNA POVRŠINA:	**531.05**	**993.20**	**428.45**	**809.50**	**809.50**	**809.50**	**809.50**	**820.80**	**831.40**	**6842.90**
BRUTO POVRŠINA:	**578.10**	**1046.90**	**499.80**	**965.80**	**965.80**	**965.80**	**965.80**	**963.80**	**937.80**	**7889.60**
BRUTO POVRŠINA NADZEMNIH ETAŽA:										**7311.50**

Odgovorni urbanista,
Dejan Ilić, dipl. inž. arh.

1.4. GRAFIČKA DOKUMENTACIJA

ГЕО Србија
1580
1324
1337
1338
1339
1340
1566
1565
1564
1562
1561
1560/1
1567/1
1567/2
4994/2
5015/1
5012
1341
1344/1
1345
1346
1347/1
1347/2
1348
1351
SUT+Pr+G+5S+PS
OSNOVA KROVNIH RAVNI
15m
N
LEGENDA:
Granica razrade urbanističkog projekta
Katastarsko stanje - granica parcele
Snimljeno stanje
Ograda
Regulaciona linija
Građevinska linija po PGR-u
Izgradnja stambenog objekta za kolektivno stanovanje spratnosti Sut+Pr+G+5S+PS
URBANISTIČKI PROJEKAT
K.P. BR. 1562/1 KO ĆUPRIJA-GRAD
ŠIRI PRIKAZ LOKACIJE
R 1 : 250
DOMUS
BIRO ZA PROJEKTOVANJE
Paraćin Vojvode Mišića 47 035/561 222
VRSTA TD: URBANISTIČKI PROJEKAT
FAZA: ARHITEKTURA
CRTEŽ: ŠIRI PRIKAZ LOKACIJE
BROJ TD: UP 4/2019
INVESTITOR: Asing-Invest D.O.O., Karađorđeva br. 38, lokal 4, Ćuprija
ODGOVORNI URBANISTA: Dejan Ilić, dipl. inž. arh. Lic. br. 200 0755 04
mlp:
OBJEKAT: Izgradnja stambenog objekta za kolektivno stanovanje spratnosti Sut+Pr+G+5S
SARADNIK:
MESTO GRADNJE: K.p. br. 1562/1 KO Ćuprija-grad u ul. Rade Končara u Ćupriji
DATUM: 09. 2019.
RAZMERA: 1 : 250
BROJ LISTA: 1.4.1
Напомена: Није јавна исправа

REPUBLIKA SRBIJA
OPŠTINA Ćuprija
K.o. ĆUPRIJA GRAD

KATASTARSKO TOPOGRAFSKI PLAN KP.BR.1562/1

Created by Topograf 1.3

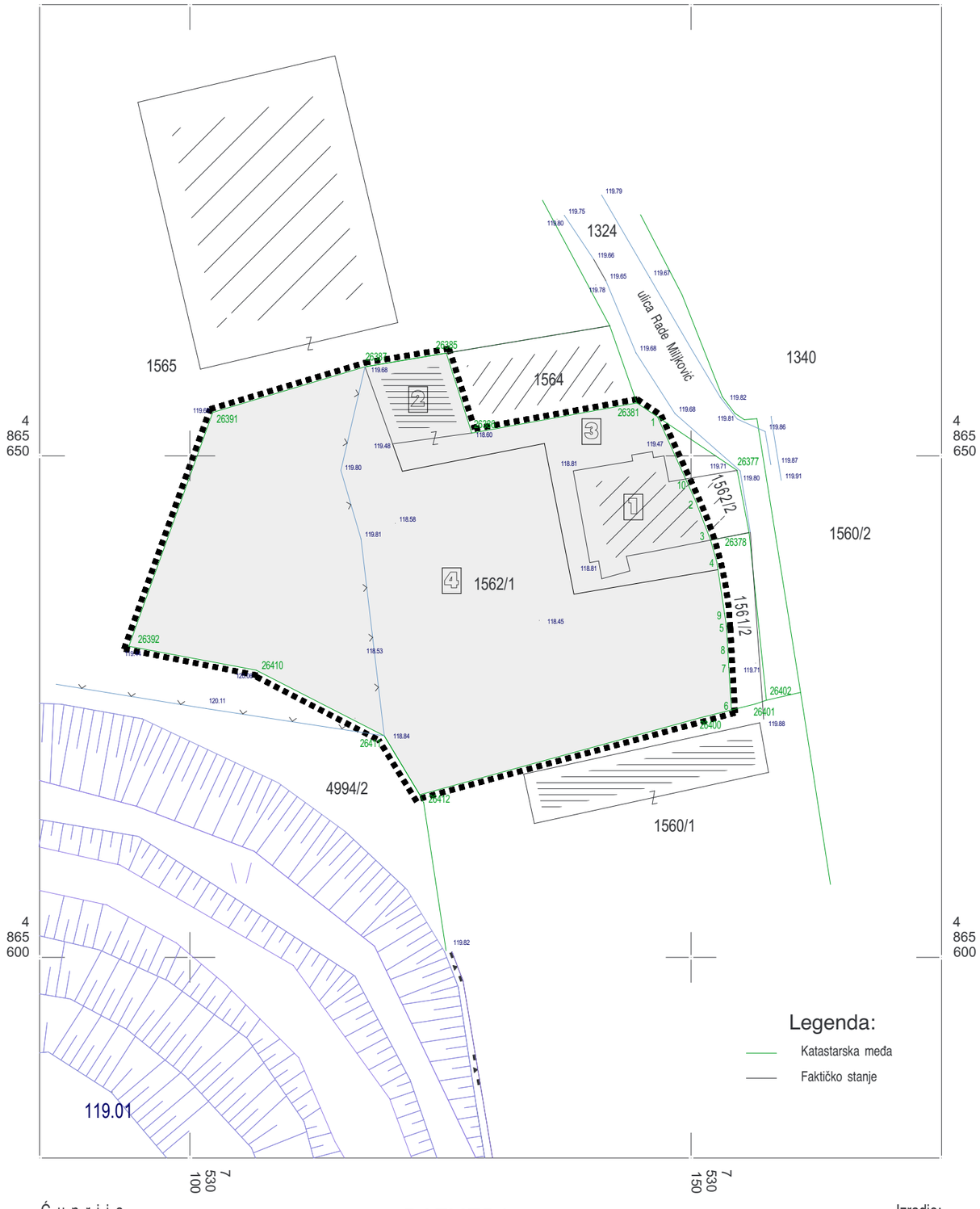

Koordinate prelomnih tačaka parcele:

	X	Y
1	7530146.660	4865653.890
2	7530150.480	4865645.450
3	7530151.950	4865641.600
8	7530153.670	4865630.660
4	7530152.580	4865639.380
5	7530153.530	4865633.040
7	7530153.770	4865628.920
6	7530154.024	4865624.666
9	7530153.340	4865634.300
10	7530149.460	4865647.700
26378	7530155.790	4865642.360
26381	7530144.590	4865655.280
26385	7530125.580	4865660.250
26386	7530128.120	4865652.280
26387	7530117.470	4865658.890
26391	7530102.280	4865654.340
26392	7530093.910	4865631.020
26398	7530146.170	4865640.470
26399	7530150.150	4865641.250
26400	7530150.880	4865623.880
26410	7530106.600	4865628.640
26411	7530119.390	4865622.090
26412	7530122.930	4865616.210

LEGENDA:	
	Granica razrade urbanističkog projekta
	Katastarsko stanje - granica parcele
	Snimljeno stanje
	Ograda
1	Porodična stambena zgrada (Pr) - ruši se
2	Pomoćna zgrada (Pr) - ruši se
3	Trotoar
4	Neuređena površina

Legenda:

- Katastarska međa
- Faktičko stanje

URBANISTIČKI PROJEKAT
K.P. BR. 1562/1 KO ĆUPRIJA-GRAD

KATASTARSKO TOPOGRAFSKI PLAN - POSTOJEĆE STANJE SA GRANICAMA URBANISTIČKOG PROJEKTA
R 1 : 250

DOMUS BIRO ZA PROJEKTOVANJE, Paraćin, Vojvode Mišića 47, 035/561 222	VRSTA TD:	URBANISTIČKI PROJEKAT	
	FAZA:	ARHITEKTURA	
	CRTEŽ:	POSTOJEĆE STANJE SA GRANICAMA RAZRADE	
	BROJ TD:	UP 4/2019	
INVESTITOR: Asing-Invest D.O.O., Karađorđeva br. 38, lokal 4, Ćuprija	ODGOVORNI URBANISTA: Dejan Ilić, dipl. inž. arh. Lic. br. 200 0755 04		mlp:
OBJEKAT: Izgradnja stambenog objekta za kolektivno stanovanje Sut+Pr+G+5S+PS	SARADNIK:		
MESTO GRADNJE: K.p. br. 1562/1 KO Ćuprija-grad u ul. Rade Končara u Ćuprija	DATUM: 09. 2019.	RAZMERA: 1 : 250	BROJ LISTA: 1.4.2

Ć u p r i j a
dana: juli 2019 god.

RAZMERA 1:500

Izradio:
GEO MERENJA DOO

REPUBLIKA SRBIJA
OPŠTINA Ćuprija
K.o. ĆUPRIJA GRAD

KATASTARSKO TOPOGRAFSKI PLAN KP.BR.1562/1

Created by Topograf 1.3

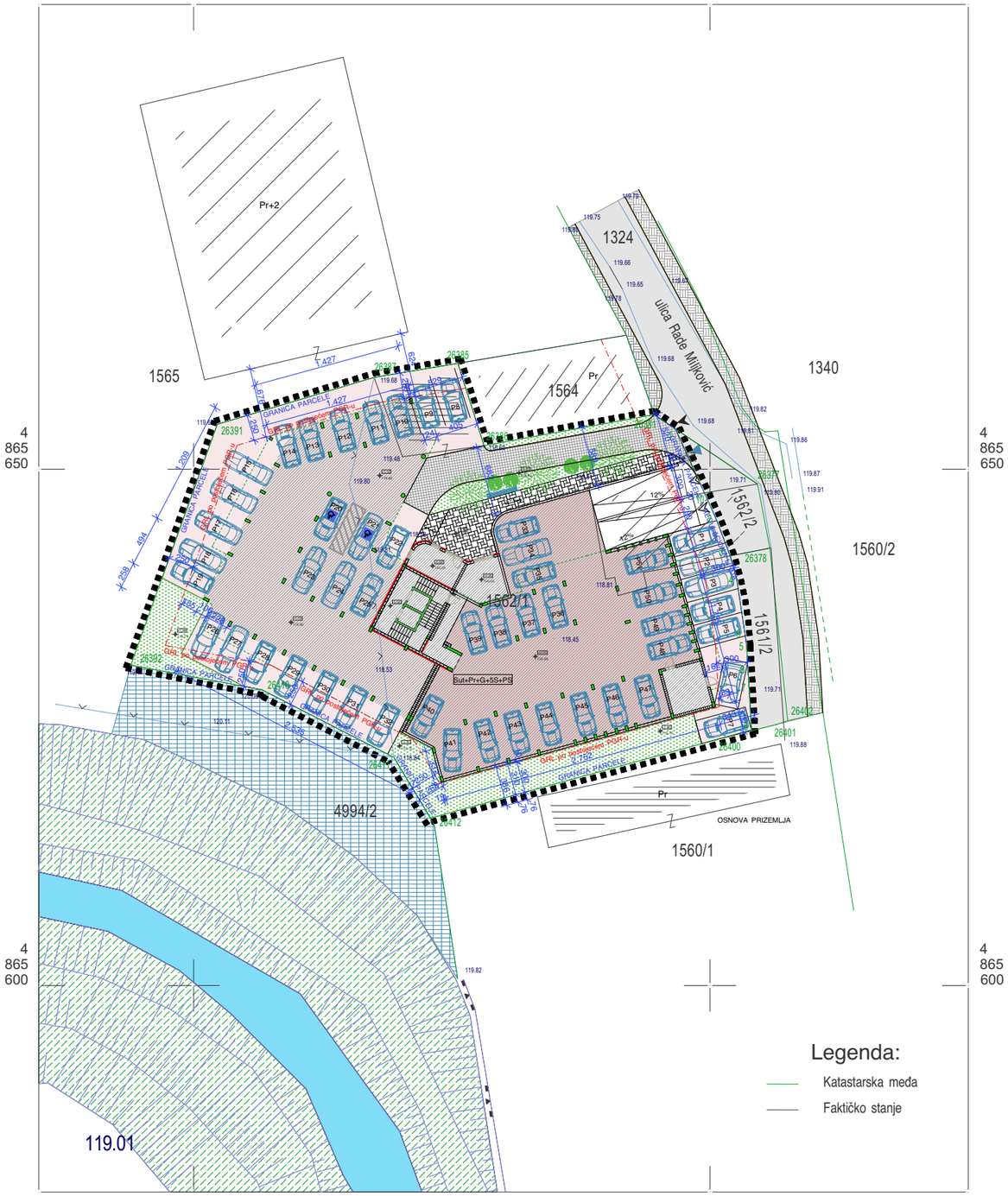

Koordinate prelomnih tačaka parcele:

	X	Y
1	7530146.660	4865653.890
2	7530150.480	4865645.450
3	7530151.950	4865641.600
8	7530153.670	4865630.660
4	7530152.580	4865639.380
5	7530153.530	4865633.040
7	7530153.770	4865628.920
6	7530154.024	4865624.666
9	7530153.340	4865634.300
10	7530149.460	4865647.700
26378	7530155.790	4865642.360
26381	7530144.590	4865655.280
26385	7530125.580	4865660.250
26386	7530128.120	4865652.280
26387	7530117.470	4865658.890
26391	7530102.280	4865654.340
26392	7530093.910	4865631.020
26398	7530146.170	4865640.470
26399	7530150.150	4865641.250
26400	7530150.880	4865623.880
26410	7530106.600	4865628.640
26411	7530119.390	4865622.090
26412	7530122.930	4865616.210

LEGENDA:
Granica razrade urbanističkog projekta
Katastarsko stanje - granica parcele
Snimljeno stanje
Ograda
Regulaciona linija
Građevinska linija po PGR-u
Linija objekta na višim etažama
Stambeni objekat za kolekt. stanovanje Sut+Pr+G+5S+PS
Porodična stambena zgrada (Pr) - ruši se
Pomoćna zgrada (Pr) - ruši se
Kolski ulaz u nivou terena
Kolski ulaz u garažu (suteren i prizemlje)
Ulaz za pešake
Travnata površina u direktnom kontaktu sa tlom
Listopadno i zimzeleno drveće
Javne saobraćajne površine
Javne pešačke površine
Kejska staza
Zidovi rečnog korita
Reka Ravanica
Sut+Pr+G+5S+PS Spratnost planiranog objekta
Pešačka površina - popločana staza
Saobraćajna površina - kolski pristup
Parkiranje na koti terena
Parkiranje na koti +1.20

Legenda:

- Katastarska međa
- Faktičko stanje

URBANISTIČKI PROJEKAT
K.P. BR. 1562/1 KO ĆUPRIJA-GRAD

REGULACIONO NIVELACIONI PLAN
nivo prizemlja
R 1 : 250

DOMUS BIRO ZA PROJEKTOVANJE, Paraćin, Vojvode Mišića 47, 035/561 222	VRSTA TD:	URBANISTIČKI PROJEKAT	
	FAZA:	ARHITEKTURA	
	CRTEŽ:	REGULACIONO NIVELACIONI PLAN nivo prizemlja	
	BROJ TD:	UP 4/2019	
INVESTITOR: Asing-Invest D.O.O., Karađorđeva br. 38, lokal 4, Ćuprija	ODGOVORNI URBANISTA: Dejan Ilić, dipl. inž. arh. Lic. br. 200 0755 04		mlp:
OBJEKAT: Izgradnja stambenog objekta za kolektivno stanovanje Sut+Pr+G+5S+PS	SARADNIK:		
MESTO GRADNJE: K.p. br. 1562/1 KO Ćuprija-grad u ul. Rade Končara u Ćupriji	DATUM: 09. 2019.	RAZMERA: 1 : 250	BROJ LISTA: 1.4.3

Ćuprija
dana: juli 2019 god.

RAZMERA 1:500

Izradio:
GEO MERENJA DOO

REPUBLIKA SRBIJA
OPŠTINA Ćuprija
K.o. ĆUPRIJA GRAD

KATASTARSKO TOPOGRAFSKI PLAN KP.BR.1562/1

Created by Topograf 1.3

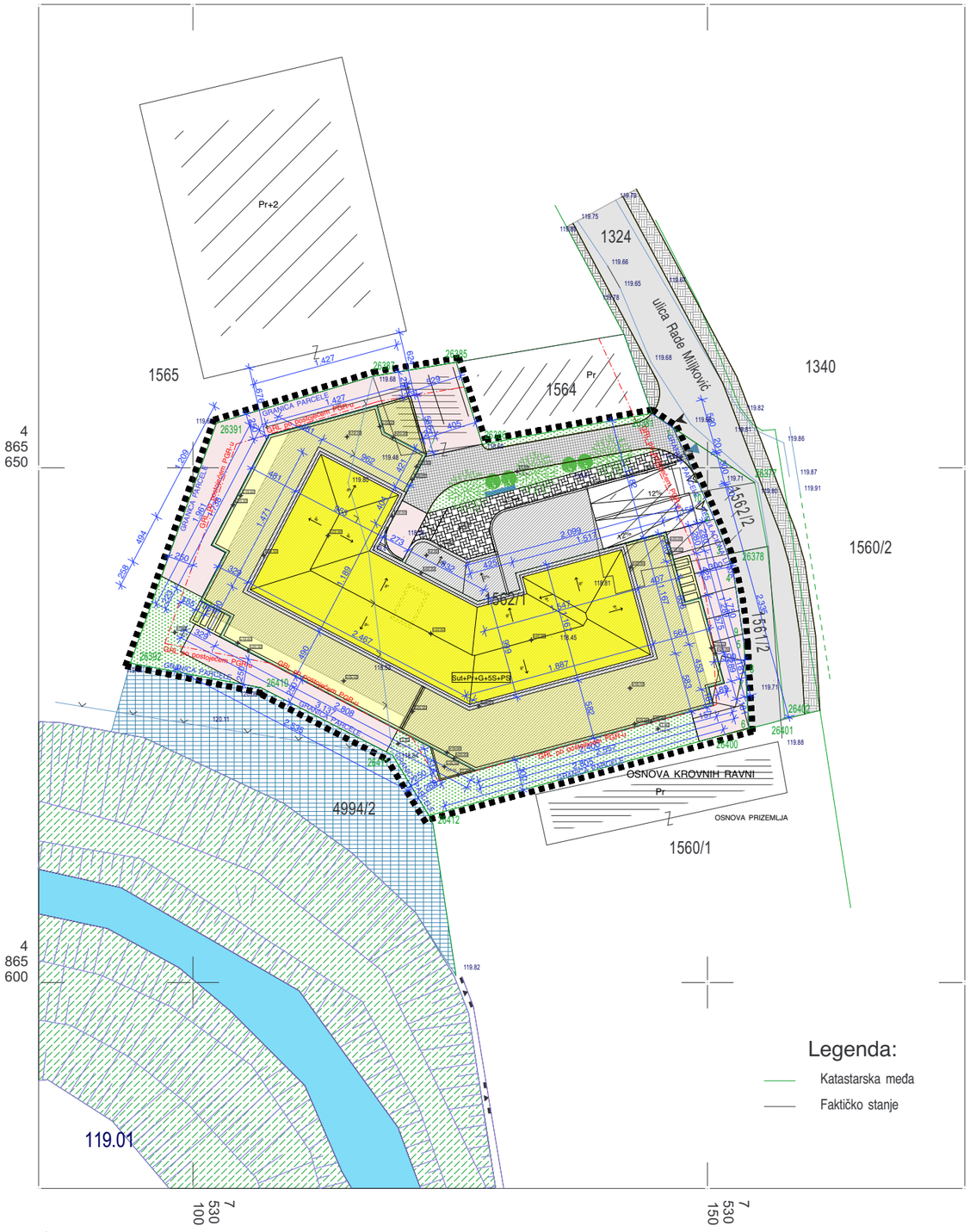

Koordinate prelomnih tačaka parcele:

	X	Y
1	7530146.660	4865653.890
2	7530150.480	4865645.450
3	7530151.950	4865641.600
8	7530153.670	4865630.660
4	7530152.580	4865639.380
5	7530153.530	4865633.040
7	7530153.770	4865628.920
6	7530154.024	4865624.666
9	7530153.340	4865634.300
10	7530149.460	4865647.700
26378	7530155.790	4865642.360
26381	7530144.590	4865655.280
26385	7530125.580	4865660.250
26386	7530128.120	4865652.280
26387	7530117.470	4865658.890
26391	7530102.280	4865654.340
26392	7530093.910	4865631.020
26398	7530146.170	4865640.470
26399	7530150.150	4865641.250
26400	7530150.880	4865623.880
26410	7530106.600	4865628.640
26411	7530119.390	4865622.090
26412	7530122.930	4865616.210

Kapija

LEGENDA:
Granica razrade urbanističkog projekta
Katastarsko stanje - granica parcele
Snimljeno stanje
Ograda
Regulaciona linija
Građevinska linija po PGR-u
Linija objekta na višim etažama
Gabarit objekta u prizemlju
Krovne površine
Otvorena terasa
Porodična stambena zgrada (Pr) - ruši se
Pomoćna zgrada (Pr) - ruši se
Kolski ulaz u nivou terena
Kolski ulaz u garažu (suteren i prizemlje)
Ulaz za pešake
Travnata površina u direktnom kontaktu sa tlom
Listopadno i zimzeleno drveće
Javne saobraćajne površine
Javne pešačke površine
Kejska staza
Zidovi rečnog korita
Reka Ravanica
Sut+Pr+G+5S+PS Spratnost planiranog objekta
Pešačka površina - popločana staza
Saobraćajna površina - kolski pristup
Parkiranje na koti terena

Legenda:

Katastarska međa

Faktičko stanje

Ćuprija
dana: juli 2019 god.

RAZMERA 1:500

Izradio:
GEO MERENJA DOO

URBANISTIČKI PROJEKAT
K.P. BR. 1562/1 KO ĆUPRIJA-GRAD

REGULACIONO NIVELACIONI PLAN
nivo krova
R 1 : 250

DOMUS BIRO ZA PROJEKTOVANJE, Paračin, Vojvode Mišića 47, 035/561 222	VRSTA TD:	URBANISTIČKI PROJEKAT
	FAZA:	ARHITEKTURA
	CRTEŽ:	REGULACIONO NIVELACIONI PLAN nivo krova
	BROJ TD:	UP 4/2019

INVESTITOR: Asing-Invest D.O.O., Karađorđeva br. 38, lokal 4, Ćuprija	ODGOVORNI URBANISTA: Dejan Ilić, dipl. inž. arh. Lic. br. 200 0755 04		mlp:
OBJEKAT: Izgradnja stambenog objekta za kolektivno stanovanje Sut+Pr+G+5S+PS	SARADNIK:		
MESTO GRADNJE: K.p. br. 1562/1 KO Ćuprija-grad u ul. Rade Končara u Ćuprija	DATUM: 09. 2019.	RAZMERA: 1 : 250	BROJ LISTA: 1.4.4

REPUBLIKA SRBIJA
OPŠTINA Ćuprija
K.o. ĆUPRIJA GRAD

KATASTARSKO TOPOGRAFSKI PLAN KP.BR.1562/1

Created by Topograf 1.3

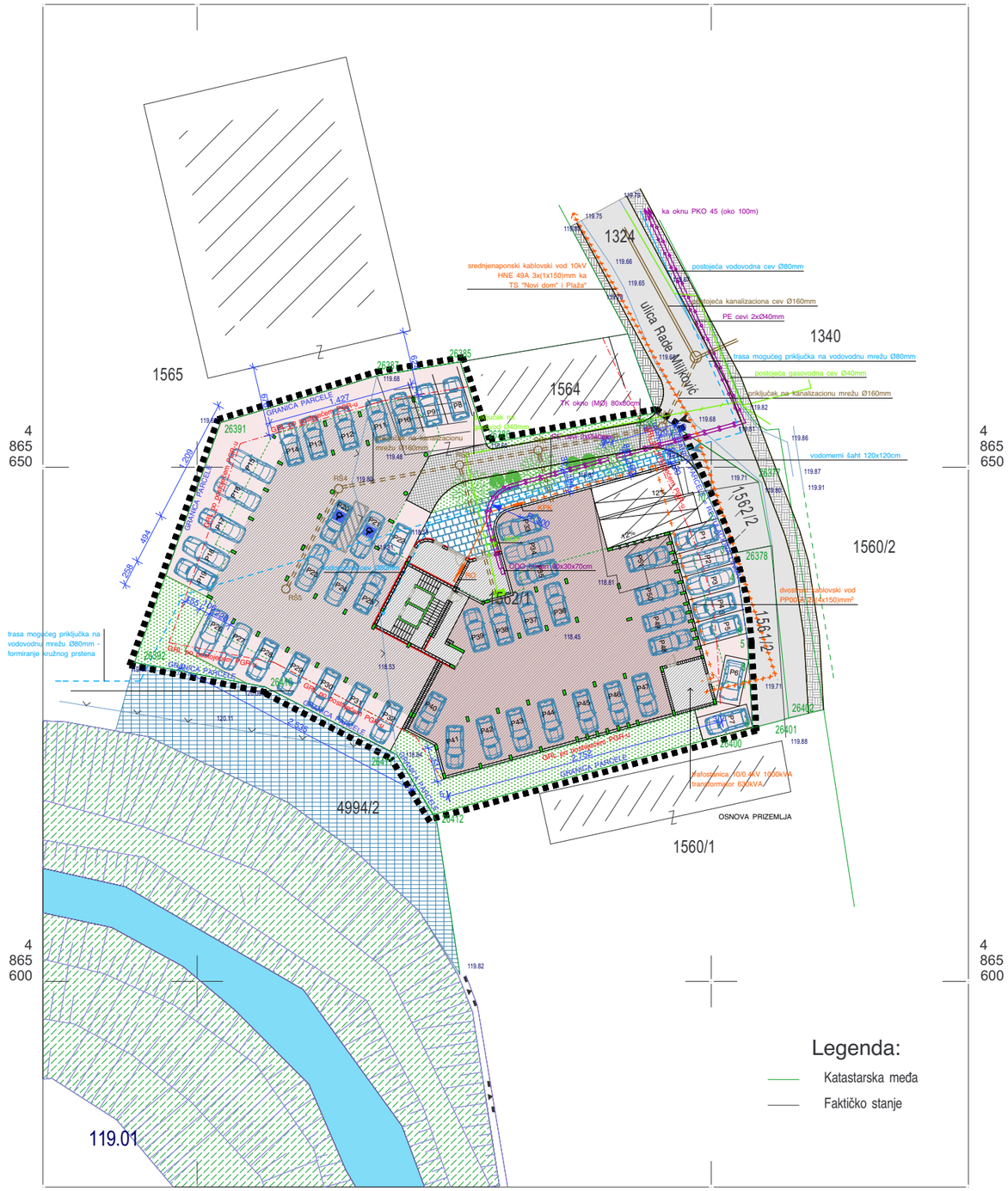

Koordinate prelomnih tačaka parcele:

	X	Y
1	7530146.660	4865653.890
2	7530150.480	4865645.450
3	7530151.950	4865641.600
8	7530153.670	4865630.660
4	7530152.580	4865639.380
5	7530153.530	4865633.040
7	7530153.770	4865628.920
6	7530154.024	4865624.666
9	7530153.340	4865634.300
10	7530149.460	4865647.700
26378	7530155.790	4865642.360
26381	7530144.590	4865655.280
26385	7530125.580	4865660.250
26386	7530128.120	4865652.280
26387	7530117.470	4865658.890
26391	7530102.280	4865654.340
26392	7530093.910	4865631.020
26398	7530146.170	4865640.470
26399	7530150.150	4865641.250
26400	7530150.880	4865623.880
26410	7530106.600	4865628.640
26411	7530119.390	4865622.090
26412	7530122.930	4865616.210

LEGENDA:

- Granica razrade urbanističkog projekta
- Katastarsko stanje - granica parcele
- Snimljeno stanje
- Ograda
- Regulaciona linija
- Građevinska linija po PGR-u
- Linija objekta na višim etažama
- Stambeni objekat za kolekt. stanovanje Sut+Pr+G+5S+PS
- Porodična stambena zgrada (Pr) - ruši se
- Pomoćna zgrada (Pr) - ruši se
- Postojeća vodovodna cev
- Planirana vodovodna cev
- Postojeća kanalizaciona cev
- Planirana kanalizaciona cev
- Planirani električni kablovski vod do TS
- Planirani električni kablovski vod od TS do objekta
- Planirane PE cevi za prolaz TT kablova
- Postojeća gasovodna cev
- Planirana gasovodna cev
- Kolski ulaz u nivou terena
- Kolski ulaz u garažu (suteren i prizemlje)
- Ulaz za pešake
- Travnata površina u direktnom kontaktu sa tlom
- Listopadno i zimzeleno drveće
- Javne saobraćajne površine
- Javne pešačke površine
- Kejska staza
- Zidovi rečnog korita
- Reka Ravanica
- Sut+Pr+G+5S+PS Spratnost planiranog objekta
- Pešačka površina - popločana staza
- Saobraćajna površina - kolski pristup
- Parkiranje na koti terena
- Parkiranje na koti +1.20

Legenda:

- Katastarska međa
- Faktičko stanje

URBANISTIČKI PROJEKAT
K.P. BR. 1562/1 KO ĆUPRIJA-GRAD

PLAN INFRASTRUKTURE
R 1 : 250

DOMUS BIRO ZA PROJEKTOVANJE, Paraćin, Vojvode Mišića 47, 035/561 222	VRSTA TD:	URBANISTIČKI PROJEKAT	
	FAZA:	ARHITEKTURA	
	CRTEŽ:	PLAN INFRASTRUKTURE	
	BROJ TD:	UP 4/2019	
INVESTITOR: Asing-Invest D.O.O., Karađorđeva br. 38, lokal 4, Ćuprija	ODGOVORNI URBANISTA: Dejan Ilić, dipl. inž. arh. Lic. br. 200 0755 04		mlp:
OBJEKAT: Izgradnja stambenog objekta za kolektivno stanovanje Sut+Pr+G+5S+PS	SARADNIK:		
MESTO GRADNJE: K.p. br. 1562/1 KO Ćuprija-grad u ul. Rade Končara u Ćuprija	DATUM: 09. 2019.	RAZMERA: 1 : 250	BROJ LISTA: 1.4.5

Ćuprija
dana: juli 2019 god.

RAZMERA 1:500

Izradio:
GEO MERENJA DOO

REPUBLIKA SRBIJA
OPŠTINA Ćuprija
K.o. ĆUPRIJA GRAD

KATASTARSKO TOPOGRAFSKI PLAN KP.BR.1562/1

Created by Topograf 1.3

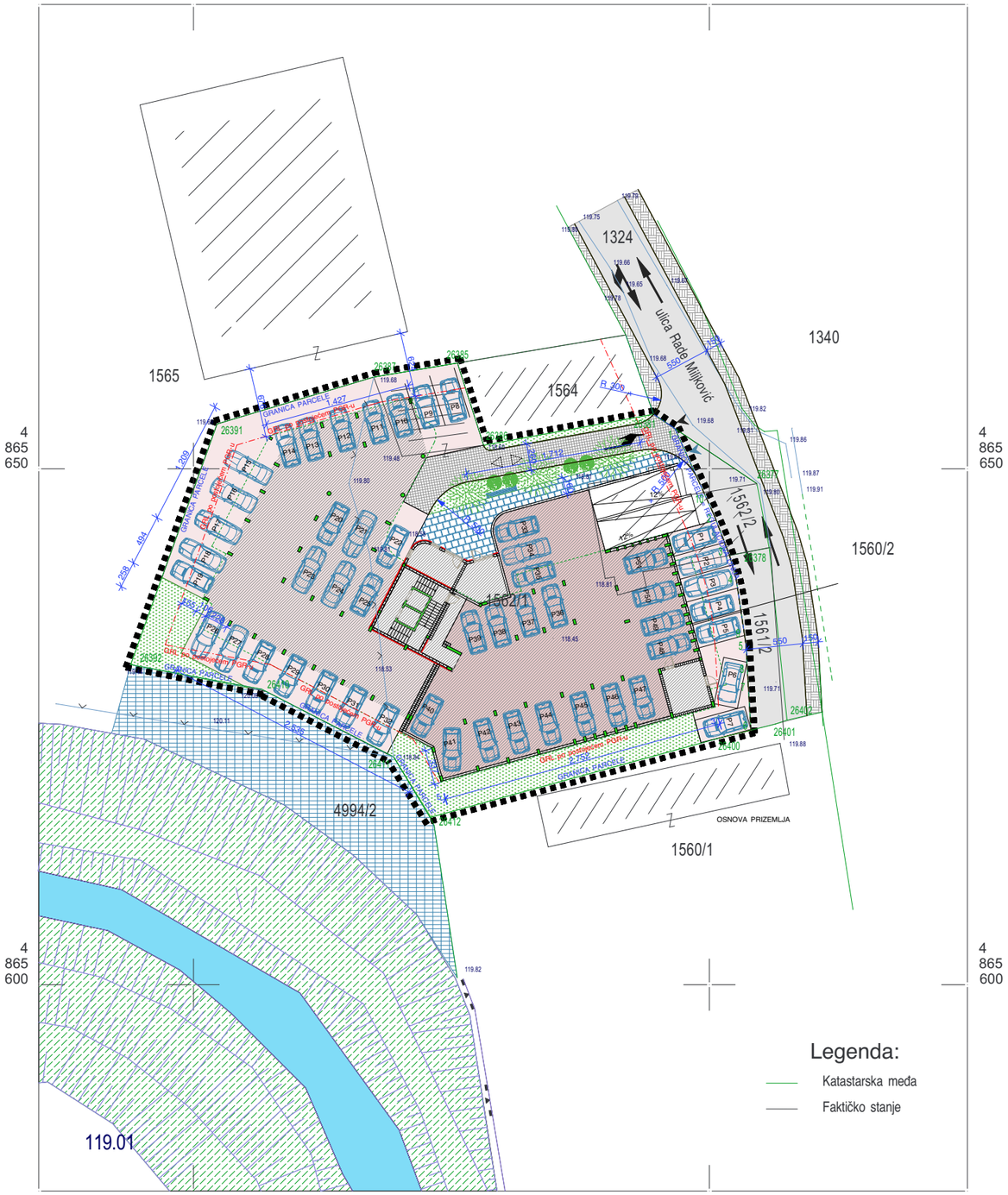

Koordinate prelomnih tačaka parcele:

	X	Y
1	7530146.660	4865653.890
2	7530150.480	4865645.450
3	7530151.950	4865641.600
8	7530153.670	4865630.660
4	7530152.580	4865639.380
5	7530153.530	4865633.040
7	7530153.770	4865628.920
6	7530154.024	4865624.666
9	7530153.340	4865634.300
10	7530149.460	4865647.700
26378	7530155.790	4865642.360
26381	7530144.590	4865655.280
26385	7530125.580	4865660.250
26386	7530128.120	4865652.280
26387	7530117.470	4865658.890
26391	7530102.280	4865654.340
26392	7530093.910	4865631.020
26398	7530146.170	4865640.470
26399	7530150.150	4865641.250
26400	7530150.880	4865623.880
26410	7530106.600	4865628.640
26411	7530119.390	4865622.090
26412	7530122.930	4865616.210

LEGENDA:
Granica razrade urbanističkog projekta
Katastarsko stanje - granica parcele
Snimljeno stanje
Ograda
Regulaciona linija
Građevinska linija po PGR-u
Linija objekta na višim etažama
Stambeni objekat za kolekt. stanovanje Sut+Pr+G+5S+PS
Porodična stambena zgrada (Pr) - ruši se
Pomoćna zgrada (Pr) - ruši se
Kolski ulaz u nivou terena
Kolski ulaz u garažu (suteren i prizemlje)
Smer kretanja vozila na javnoj saobraćajnici
Smer kretanja vozila u parceli
Ulaz za pešake
Travnata površina u direktnom kontaktu sa tlom
Listopadno i zimzeleno drveće
Javne saobraćajne površine
Javne pešačke površine
Kejska staza
Zidovi rečnog korita
Reka Ravanica
Sut+Pr+G+5S+PS Spratnost planiranog objekta
Pešačka površina - popločana staza
Saobraćajna površina - kolski pristup
Parkiranje na koti terena
Parkiranje na koti +1.20

Legenda:

- Katastarska međa
- Faktičko stanje

URBANISTIČKI PROJEKAT
K.P. BR. 1562/1 KO ĆUPRIJA-GRAD

PLAN SAOBRAĆAJA
R 1 : 250

DOMUS BIRO ZA PROJEKTOVANJE, Paraćin, Vojvode Mišića 47, 035/561 222	VRSTA TD:	URBANISTIČKI PROJEKAT
	FAZA:	ARHITEKTURA
	CRTEŽ:	PLAN INFRASTRUKTURE
	BROJ TD:	UP 4/2019
INVESTITOR: Asing-Invest D.O.O., Karađorđeva br. 38, lokal 4, Ćuprija	ODGOVORNI URBANISTA: Dejan Ilić, dipl. inž. arh. Lic. br. 200 0755 04	mip:
OBJEKAT: Izgradnja stambenog objekta za kolektivno stanovanje Sut+Pr+G+5S+PS	SARADNIK:	
MESTO GRADNJE: K.p. br. 1562/1 KO Ćuprija-grad u ul. Rade Končara u Ćuprija	DATUM: 09. 2019. / RAZMERA: 1 : 250	BROJ LISTA: 1.4.6

Ćuprija
dana: juli 2019 god.

RAZMERA 1:500

Izradio:
GEO MERENJA DOO

IDEJNO REŠENJE
PLANIRANOG VIŠEPORODIČNOG OBJEKTA

OSNOVA SUTERENA
R 1 : 200

DOMUS BIRO ZA PROJEKTOVANJE Paraćin Vojvode Mišića 47 035/561 222	VRSTA TD:	URBANISTIČKI PROJEKAT		
	FAZA:	ARHITEKTURA		
	CRTEŽ:	OSNOVA SUTERENA		
	BROJ TD:	UP 4/2019		
INVESTITOR: Asing-Invest D.O.O., Karađorđeva br. 38, lokal 4, Ćuprija	ODGOVORNI URBANISTA: Dejan Ilić, dipl. inž. arh. Lic. br. 200 0755 04			mlp:
OBJEKAT: Izgradnja stambenog objekta za kolektivno stanovanje Sut+Pr+G+5S+PS	SARADNIK:			
MESTO GRADNJE: K.p. br. 1562/1 KO Ćuprija-grad u ul. Rade Končara u Ćupriji	DATUM: 09. 2019.	RAZMERA: 1 : 200	BROJ LISTA: 1.4.7	

OSNOVA PRIZEMLJA
R 1 : 200

DOMUS BIRO ZA PROJEKTOVANJE Paraćin Vojvode Mišića 47 035/561 222	VRSTA TD:	URBANISTIČKI PROJEKAT		
	FAZA:	ARHITEKTURA		
	CRTEŽ:	OSNOVA PRIZEMLJA		
	BROJ TD:	UP 4/2019		
INVESTITOR: Asing-Invest D.O.O., Karađorđeva br. 38, lokal 4, Ćuprija	ODGOVORNI URBANISTA: Dejan Ilić, dipl. inž. arh. Lic. br. 200 0755 04			mlp:
OBJEKAT: Izgradnja stambenog objekta za kolektivno stanovanje Sut+Pr+G+5S+PS	SARADNIK:			
MESTO GRADNJE: K.p. br. 1562/1 KO Ćuprija-grad u ul. Rade Končara u Ćupriji	DATUM: 09. 2019.	RAZMERA: 1 : 200	BROJ LISTA: 1.4.8	

OSNOVA GALERIJE
R 1 : 200

DOMUS BIRO ZA PROJEKTOVANJE Paraćin Vojvode Mišića 47 035/561 222	VRSTA TD:	URBANISTIČKI PROJEKAT	
	FAZA:	ARHITEKTURA	
	CRTEŽ:	OSNOVA GALERIJE	
	BROJ TD:	UP 4/2019	
INVESTITOR: Asing-Invest D.O.O., Karađorđeva br. 38, lokal 4, Ćuprija	ODGOVORNI URBANISTA: Dejan Ilić, dipl. inž. arh. Lic. br. 200 0755 04		mlp:
OBJEKAT: Izgradnja stambenog objekta za kolektivno stanovanje Sut+Pr+G+5S+PS	SARADNIK:		
MESTO GRADNJE: K.p. br. 1562/1 KO Ćuprija-grad u ul. Rade Končara u Ćupriji	DATUM: 09. 2019.	RAZMERA: 1 : 200	BROJ LISTA: 1.4.9

OSNOVA 1. SPRATA
R 1 : 200

DOMUS BIRO ZA PROJEKTOVANJE Paraćin Vojvode Mišića 47 035/561 222	VRSTA TD:	URBANISTIČKI PROJEKAT	
	FAZA:	ARHITEKTURA	
	CRTEŽ:	OSNOVA 1. SPRATA	
	BROJ TD:	UP 4/2019	
INVESTITOR: Asing-Invest D.O.O., Karađorđeva br. 38, lokal 4, Ćuprija	ODGOVORNI URBANISTA: Dejan Ilić, dipl. inž. arh. Lic. br. 200 0755 04		mlp:
OBJEKAT: Izgradnja stambenog objekta za kolektivno stanovanje Sut+Pr+G+5S+PS	SARADNIK:		
MESTO GRADNJE: K.p. br. 1562/1 KO Ćuprija-grad u ul. Rade Končara u Ćupriji	DATUM: 09. 2019.	RAZMERA: 1 : 200	BROJ LISTA: 1.4.10

OSNOVA 2. SPRATA
R 1 : 200

DOMUS BIRO ZA PROJEKTOVANJE Paraćin Vojvode Mišića 47 035/561 222	VRSTA TD:	URBANISTIČKI PROJEKAT	
	FAZA:	ARHITEKTURA	
	CRTEŽ:	OSNOVA 2. SPRATA	
	BROJ TD:	UP 4/2019	
INVESTITOR: Asing-Invest D.O.O., Karađorđeva br. 38, lokal 4, Ćuprija	ODGOVORNI URBANISTA: Dejan Ilić, dipl. inž. arh. Lic. br. 200 0755 04		mlp:
OBJEKAT: Izgradnja stambenog objekta za kolektivno stanovanje Sut+Pr+G+5S+PS	SARADNIK:		
MESTO GRADNJE: K.p. br. 1562/1 KO Ćuprija-grad u ul. Rade Končara u Ćupriji	DATUM: 09. 2019.	RAZMERA: 1 : 200	BROJ LISTA: 1.4.11

OSNOVA 3. SPRATA
R 1 : 200

DOMUS BIRO ZA PROJEKTOVANJE Paraćin Vojvode Mišića 47 035/561 222	VRSTA TD:	URBANISTIČKI PROJEKAT	
	FAZA:	ARHITEKTURA	
	CRTEŽ:	OSNOVA 3. SPRATA	
	BROJ TD:	UP 4/2019	
INVESTITOR: Asing-Invest D.O.O., Karađorđeva br. 38, lokal 4, Ćuprija	ODGOVORNI URBANISTA: Dejan Ilić, dipl. inž. arh. Lic. br. 200 0755 04		mlp:
OBJEKAT: Izgradnja stambenog objekta za kolektivno stanovanje Sut+Pr+G+5S+PS	SARADNIK:		
MESTO GRADNJE: K.p. br. 1562/1 KO Ćuprija-grad u ul. Rade Končara u Ćupriji	DATUM: 09. 2019.	RAZMERA: 1 : 200	BROJ LISTA: 1.4.12

OSNOVA 4. SPRATA
R 1 : 200

DOMUS BIRO ZA PROJEKTOVANJE Paraćin Vojvode Mišića 47 035/561 222	VRSTA TD:	URBANISTIČKI PROJEKAT	
	FAZA:	ARHITEKTURA	
	CRTEŽ:	OSNOVA 4. SPRATA	
	BROJ TD:	UP 4/2019	
INVESTITOR: Asing-Invest D.O.O., Karađorđeva br. 38, lokal 4, Ćuprija	ODGOVORNI URBANISTA: Dejan Ilić, dipl. inž. arh. Lic. br. 200 0755 04		mlp:
OBJEKAT: Izgradnja stambenog objekta za kolektivno stanovanje Sut+Pr+G+5S+PS	SARADNIK:		
MESTO GRADNJE: K.p. br. 1562/1 KO Ćuprija-grad u ul. Rade Končara u Ćupriji	DATUM: 09. 2019.	RAZMERA: 1 : 200	BROJ LISTA: 1.4.13

OSNOVA 5. SPRATA
R 1 : 200

DOMUS BIRO ZA PROJEKTOVANJE Paraćin Vojvode Mišića 47 035/561 222	VRSTA TD:	URBANISTIČKI PROJEKAT	
	FAZA:	ARHITEKTURA	
	CRTEŽ:	OSNOVA 5. SPRATA	
	BROJ TD:	UP 4/2019	
INVESTITOR: Asing-Invest D.O.O., Karađorđeva br. 38, lokal 4, Ćuprija	ODGOVORNI URBANISTA: Dejan Ilić, dipl. inž. arh. Lic. br. 200 0755 04		mlp:
OBJEKAT: Izgradnja stambenog objekta za kolektivno stanovanje Sut+Pr+G+5S+PS	SARADNIK:		
MESTO GRADNJE: K.p. br. 1562/1 KO Ćuprija-grad u ul. Rade Končara u Ćupriji	DATUM: 09. 2019.	RAZMERA: 1 : 200	BROJ LISTA: 1.4.14

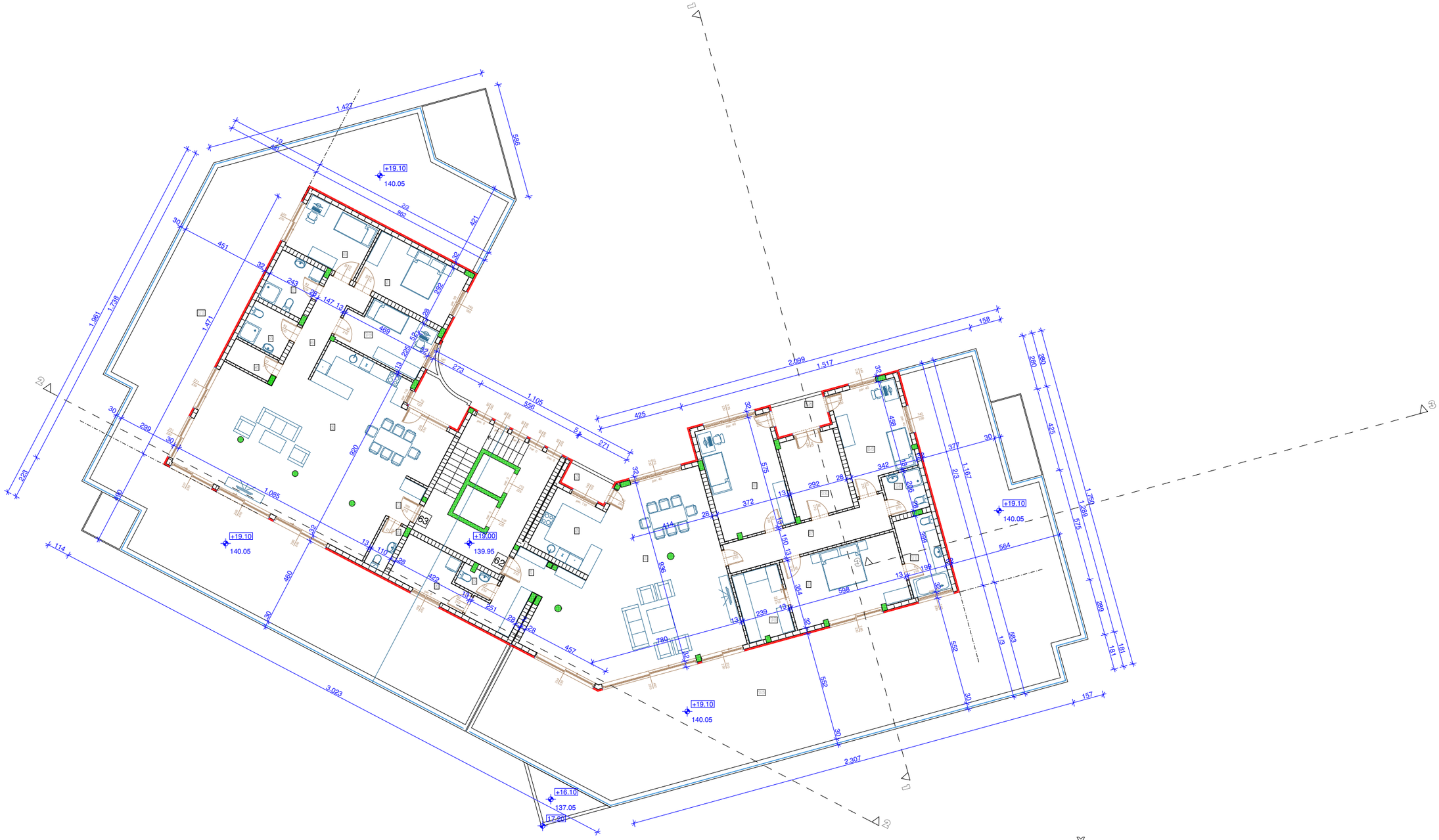

OSNOVA POVUČENOG SPRATA
R 1 : 200

DOMUS BIRO ZA PROJEKTOVANJE Paraćin Vojvode Mišića 47 035/561 222	VRSTA TD:	URBANISTIČKI PROJEKAT	
	FAZA:	ARHITEKTURA	
	CRTEŽ:	OSNOVA POVUČENOG SPRATA	
	BROJ TD:	UP 4/2019	
INVESTITOR: Asing-Invest D.O.O., Karađorđeva br. 38, lokal 4, Ćuprija	ODGOVORNI URBANISTA: Dejan Ilić, dipl. inž. arh. Lic. br. 200 0755 04		mlp:
OBJEKAT: Izgradnja stambenog objekta za kolektivno stanovanje Sut+Pr+G+5S+PS	SARADNIK:		
MESTO GRADNJE: K.p. br. 1562/1 KO Ćuprija-grad u ul. Rade Končara u Ćupriji	DATUM: 09. 2019.	RAZMERA: 1 : 200	BROJ LISTA: 1.4.15

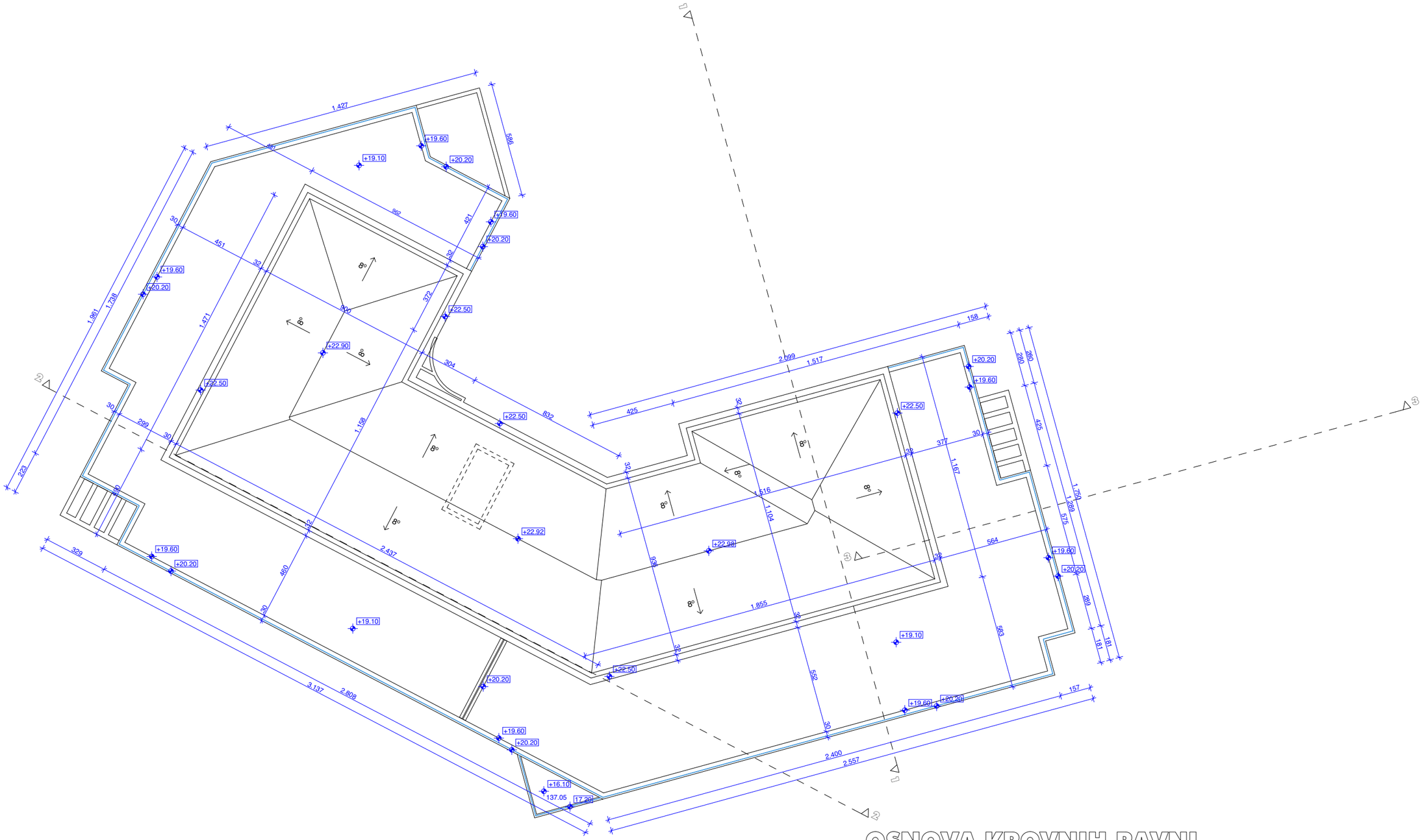

OSNOVA KROVNIH RAVNI
R 1 : 200

DOMUS BIRO ZA PROJEKTOVANJE Paraćin Vojvode Mišića 47 035/561 222	VRSTA TD:	URBANISTIČKI PROJEKAT	
	FAZA:	ARHITEKTURA	
	CRTEŽ:	OSNOVA KROVNIH RAVNI	
	BROJ TD:	UP 4/2019	
INVESTITOR: Asing-Invest D.O.O., Karađorđeva br. 38, lokal 4, Ćuprija	ODGOVORNI URBANISTA: Dejan Ilić, dipl. inž. arh. Lic. br. 200 0755 04		mlp:
OBJEKAT: Izgradnja stambenog objekta za kolektivno stanovanje Sut+Pr+G+5S+PS	SARADNIK:		
MESTO GRADNJE: K.p. br. 1562/1 KO Ćuprija-grad u ul. Rade Končara u Ćupriji	DATUM: 09. 2019.	RAZMERA: 1 : 200	BROJ LISTA: 1.4.16

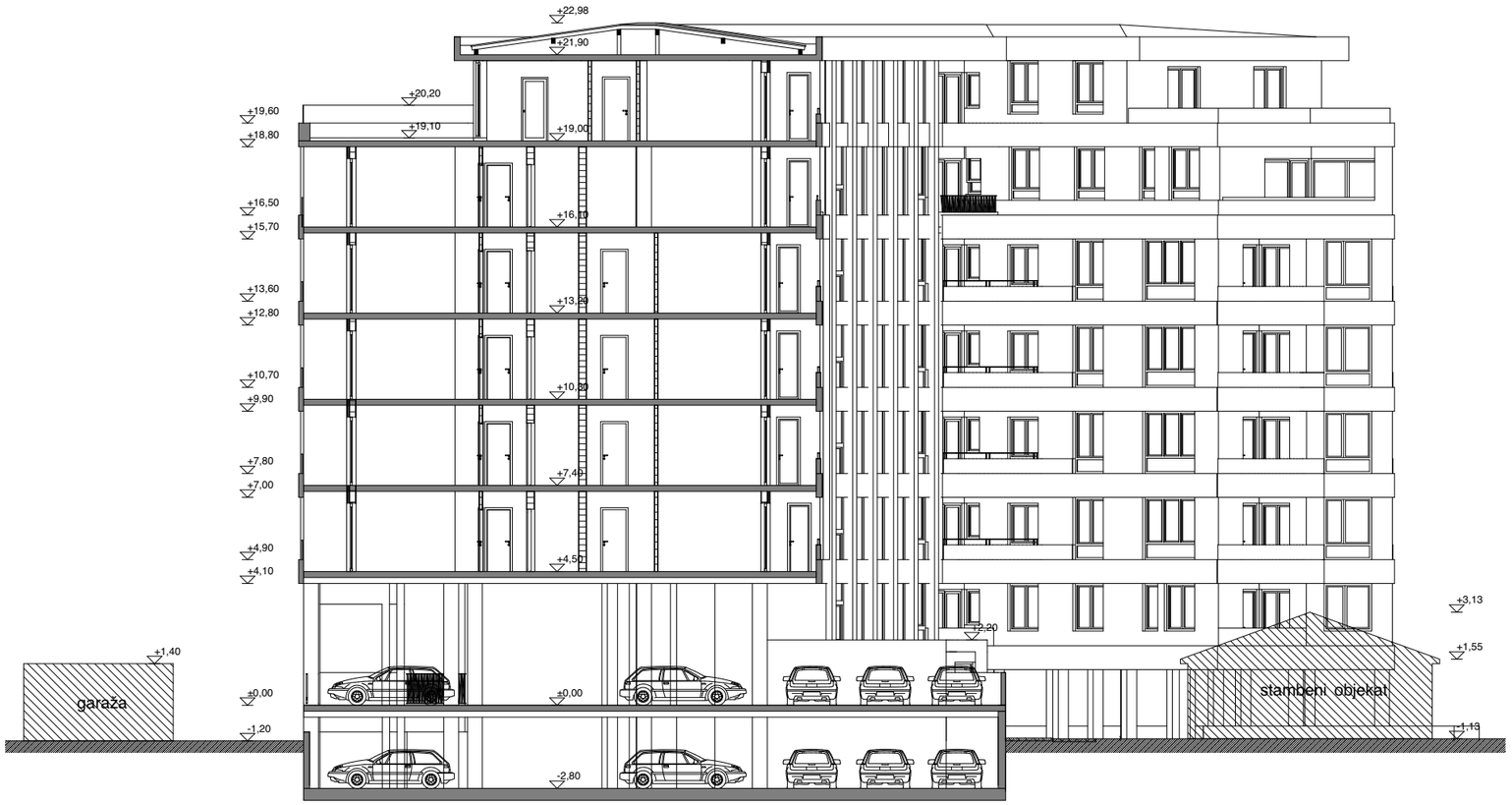

PRESEK 1-1
R 1 : 200

DOMUS BIRO ZA PROJEKTOVANJE Paraćin Vojvode Mišića 47 035/561 222	VRSTA TD:	URBANISTIČKI PROJEKAT	
	FAZA:	ARHITEKTURA	
	CRTEŽ:	PRESEK 1-1	
	BROJ TD:	UP 4/2019	
INVESTITOR: Asing-Invest D.O.O., Karađorđeva br. 38, lokal 4, Ćuprija	ODGOVORNI URBANISTA: Dejan Ilić, dipl. inž. arh. Lic. br. 200 0755 04		mlp:
OBJEKAT: Izgradnja stambenog objekta za kolektivno stanovanje Sut+Pr+G+5S+PS	SARADNIK:		
MESTO GRADNJE: K.p. br. 1562/1 KO Ćuprija-grad u ul. Rade Končara u Ćupriji	DATUM: 09. 2019.	RAZMERA: 1 : 200	BROJ LISTA: 1.4.17

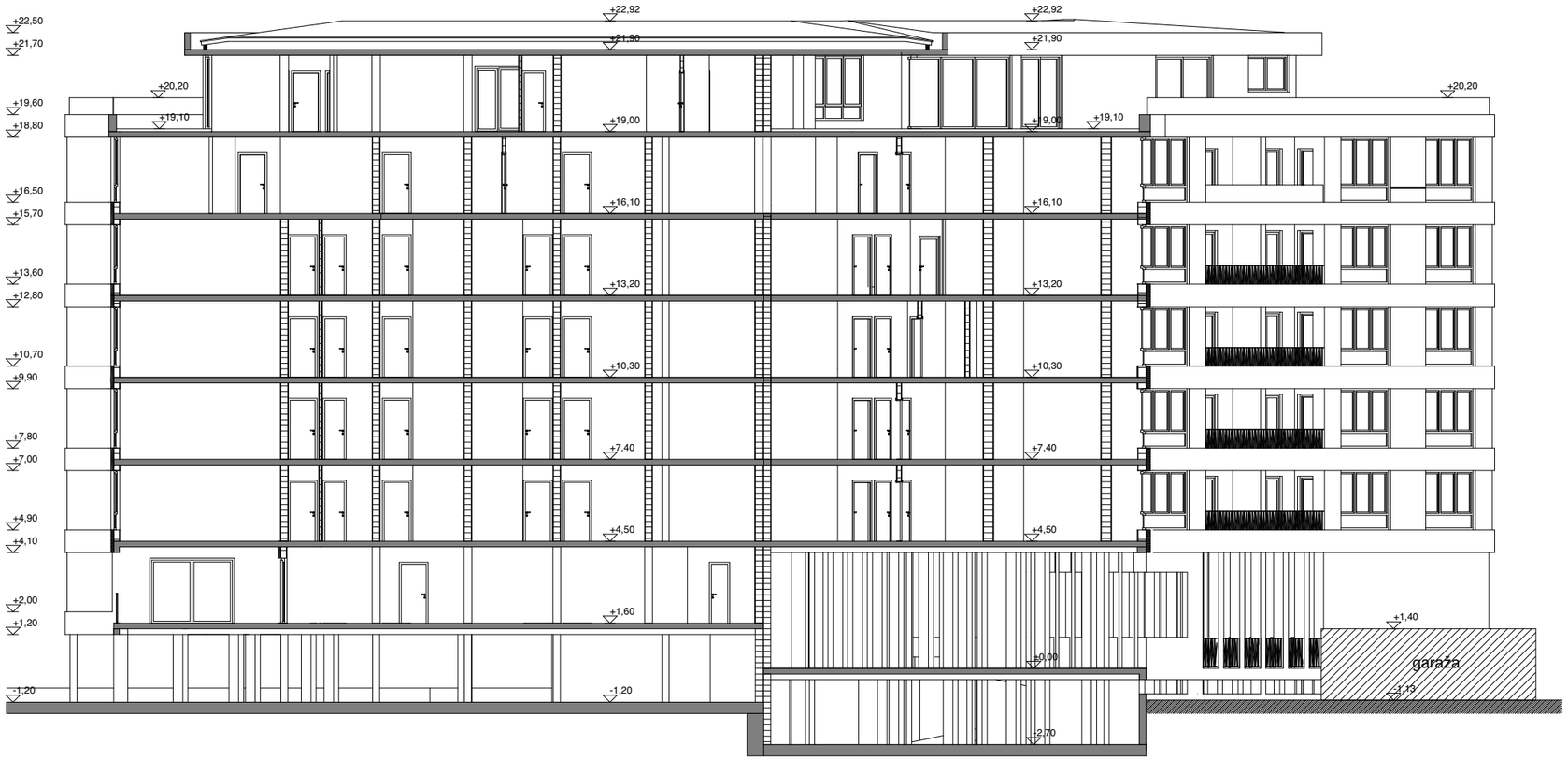

PRESEK 2-2
R 1 : 200

DOMUS BIRO ZA PROJEKTOVANJE Paraćin Vojvode Mišića 47 035/561 222	VRSTA TD:	URBANISTIČKI PROJEKAT	
	FAZA:	ARHITEKTURA	
	CRTEŽ:	PRESEK 2-2	
	BROJ TD:	UP 4/2019	
INVESTITOR: Asing-Invest D.O.O., Karađorđeva br. 38, lokal 4, Ćuprija	ODGOVORNI URBANISTA: Dejan Ilić, dipl. inž. arh. Lic. br. 200 0755 04		mlp:
OBJEKAT: Izgradnja stambenog objekta za kolektivno stanovanje Sut+Pr+G+5S+PS	SARADNIK:		
MESTO GRADNJE: K.p. br. 1562/1 KO Ćuprija-grad u ul. Rade Končara u Ćupriji	DATUM: 09. 2019.	RAZMERA: 1 : 200	BROJ LISTA: 1.4.18

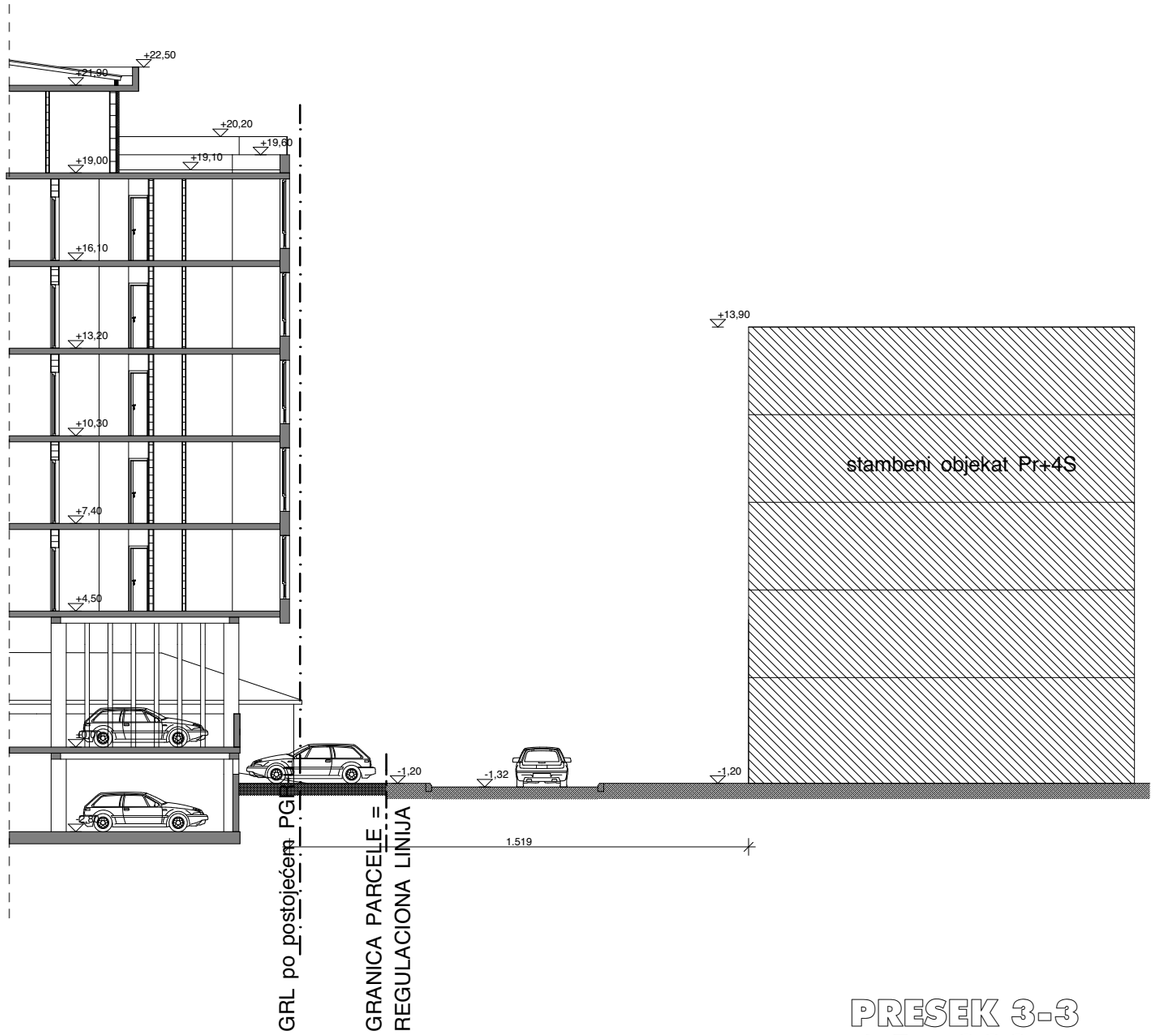

PRESEK 3-3
R 1 : 200

DOMUS BIRO ZA PROJEKTOVANJE Paraćin Vojvode Mišića 47 035/561 222	VRSTA TD:	URBANISTIČKI PROJEKAT	
	FAZA:	ARHITEKTURA	
	CRTEŽ:	PRESEK 3-3	
	BROJ TD:	UP 4/2019	
INVESTITOR: Asing-Invest D.O.O., Karađorđeva br. 38, lokal 4, Ćuprija	ODGOVORNI URBANISTA: Dejan Ilić, dipl. inž. arh. Lic. br. 200 0755 04		mlp:
OBJEKAT: Izgradnja stambenog objekta za kolektivno stanovanje Sut+Pr+G+5S+PS	SARADNIK:		
MESTO GRADNJE: K.p. br. 1562/1 KO Ćuprija-grad u ul. Rade Končara u Ćupriji	DATUM: 09. 2019.	RAZMERA: 1 : 200	BROJ LISTA: 1.4.19

IZGLED IZ ULICE RADE KONČARA (ISTOČNI IZGLED)

R 1 : 200

DOMUS BIRO ZA PROJEKTOVANJE Paraćin Vojvode Mišića 47 035/561 222	VRSTA TD:	URBANISTIČKI PROJEKAT	
	FAZA:	ARHITEKTURA	
	CRTEŽ:	IZGLED IZ ULICE RADE KONČARA	
	BROJ TD:	UP 4/2019	
INVESTITOR: Asing-Invest D.O.O., Karađorđeva br. 38, lokal 4, Ćuprija	ODGOVORNI URBANISTA: Dejan Ilić, dipl. inž. arh. Lic. br. 200 0755 04		mlp:
OBJEKAT: Izgradnja stambenog objekta za kolektivno stanovanje Sut+Pr+G+5S+PS	SARADNIK:		
MESTO GRADNJE: K.p. br. 1562/1 KO Ćuprija-grad u ul. Rade Končara u Ćupriji	DATUM: 09. 2019.	RAZMERA: 1 : 200	BROJ LISTA: 1.4.20

SEVERNI IZGLED
R 1 : 200

DOMUS BIRO ZA PROJEKTOVANJE Paraćin Vojvode Mišića 47 035/561 222	VRSTA TD:	URBANISTIČKI PROJEKAT		
	FAZA:	ARHITEKTURA		
	CRTEŽ:	SEVERNI IZGLED		
	BROJ TD:	UP 4/2019		
INVESTITOR: Asing-Invest D.O.O., Karađorđeva br. 38, lokal 4, Ćuprija	ODGOVORNI URBANISTA: Dejan Ilić, dipl. inž. arh. Lic. br. 200 0755 04			mlp:
OBJEKAT: Izgradnja stambenog objekta za kolektivno stanovanje Sut+Pr+G+5S+PS	SARADNIK:			
MESTO GRADNJE: K.p. br. 1562/1 KO Ćuprija-grad u ul. Rade Končara u Ćupriji	DATUM: 09. 2019.	RAZMERA: 1 : 200	BROJ LISTA: 1.4.21	

SEVEROZAPADNI IZGLED
R 1 : 200

DOMUS BIRO ZA PROJEKTOVANJE Paraćin Vojvode Mišića 47 035/561 222	VRSTA TD:	URBANISTIČKI PROJEKAT	
	FAZA:	ARHITEKTURA	
	CRTEŽ:	SEVEROZAPADNI IZGLED	
	BROJ TD:	UP 4/2019	
INVESTITOR: Asing-Invest D.O.O., Karađorđeva br. 38, lokal 4, Ćuprija	ODGOVORNI URBANISTA: Dejan Ilić, dipl. inž. arh. Lic. br. 200 0755 04		mlp:
OBJEKAT: Izgradnja stambenog objekta za kolektivno stanovanje Sut+Pr+G+5S+PS	SARADNIK:		
MESTO GRADNJE: K.p. br. 1562/1 KO Ćuprija-grad u ul. Rade Končara u Ćupriji	DATUM: 09. 2019.	RAZMERA: 1 : 200	BROJ LISTA: 1.4.22

JUGOZAPADNI IZGLED
R 1 : 200

DOMUS BIRO ZA PROJEKTOVANJE Paraćin Vojvode Mišića 47 035/561 222	VRSTA TD:	URBANISTIČKI PROJEKAT	
	FAZA:	ARHITEKTURA	
	CRTEŽ:	JUGOZAPADNI IZGLED	
	BROJ TD:	UP 4/2019	
INVESTITOR: Asing-Invest D.O.O., Karađorđeva br. 38, lokal 4, Ćuprija	ODGOVORNI URBANISTA: Dejan Ilić, dipl. inž. arh. Lic. br. 200 0755 04		mlp:
OBJEKAT: Izgradnja stambenog objekta za kolektivno stanovanje Sut+Pr+G+5S+PS	SARADNIK:		
MESTO GRADNJE: K.p. br. 1562/1 KO Ćuprija-grad u ul. Rade Končara u Ćupriji	DATUM: 09. 2019.	RAZMERA: 1 : 200	BROJ LISTA: 1.4.23

JUŽNI IZGLED
R 1 : 200

DOMUS BIRO ZA PROJEKTOVANJE Paraćin Vojvode Mišića 47 035/561 222	VRSTA TD:	URBANISTIČKI PROJEKAT		
	FAZA:	ARHITEKTURA		
	CRTEŽ:	JUŽNI IZGLED		
	BROJ TD:	UP 4/2019		
INVESTITOR: Asing-Invest D.O.O., Karađorđeva br. 38, lokal 4, Ćuprija	ODGOVORNI URBANISTA: Dejan Ilić, dipl. inž. arh. Lic. br. 200 0755 04			mlp:
OBJEKAT: Izgradnja stambenog objekta za kolektivno stanovanje Sut+Pr+G+5S+PS	SARADNIK:			
MESTO GRADNJE: K.p. br. 1562/1 KO Ćuprija-grad u ul. Rade Končara u Ćupriji	DATUM: 09. 2019.	RAZMERA: 1 : 200	BROJ LISTA: 1.4.24	

PERSPEKTIVNI PRIKAZI

DOMUS BIRO ZA PROJEKTOVANJE Paraćin Vojvode Mišića 47 035/561 222	VRSTA TD:	URBANISTIČKI PROJEKAT		
	FAZA:	ARHITEKTURA		
	CRTEŽ:	PERSPEKTIVNI PRIKAZI		
	BROJ TD:	UP 4/2019		
INVESTITOR: Asing-Invest D.O.O., Karađorđeva br. 38, lokal 4, Ćuprija	ODGOVORNI URBANISTA: Dejan Ilić, dipl. inž. arh. Lic. br. 200 0755 04			mlp:
OBJEKAT: Izgradnja stambenog objekta za kolektivno stanovanje Sut+Pr+G+5S+PS	SARADNIK:			
MESTO GRADNJE: K.p. br. 1562/1 KO Ćuprija-grad u ul. Rade Končara u Ćupriji	DATUM: 09. 2019.	RAZMERA:	BROJ LISTA: 1.4.25	